BUI0080000

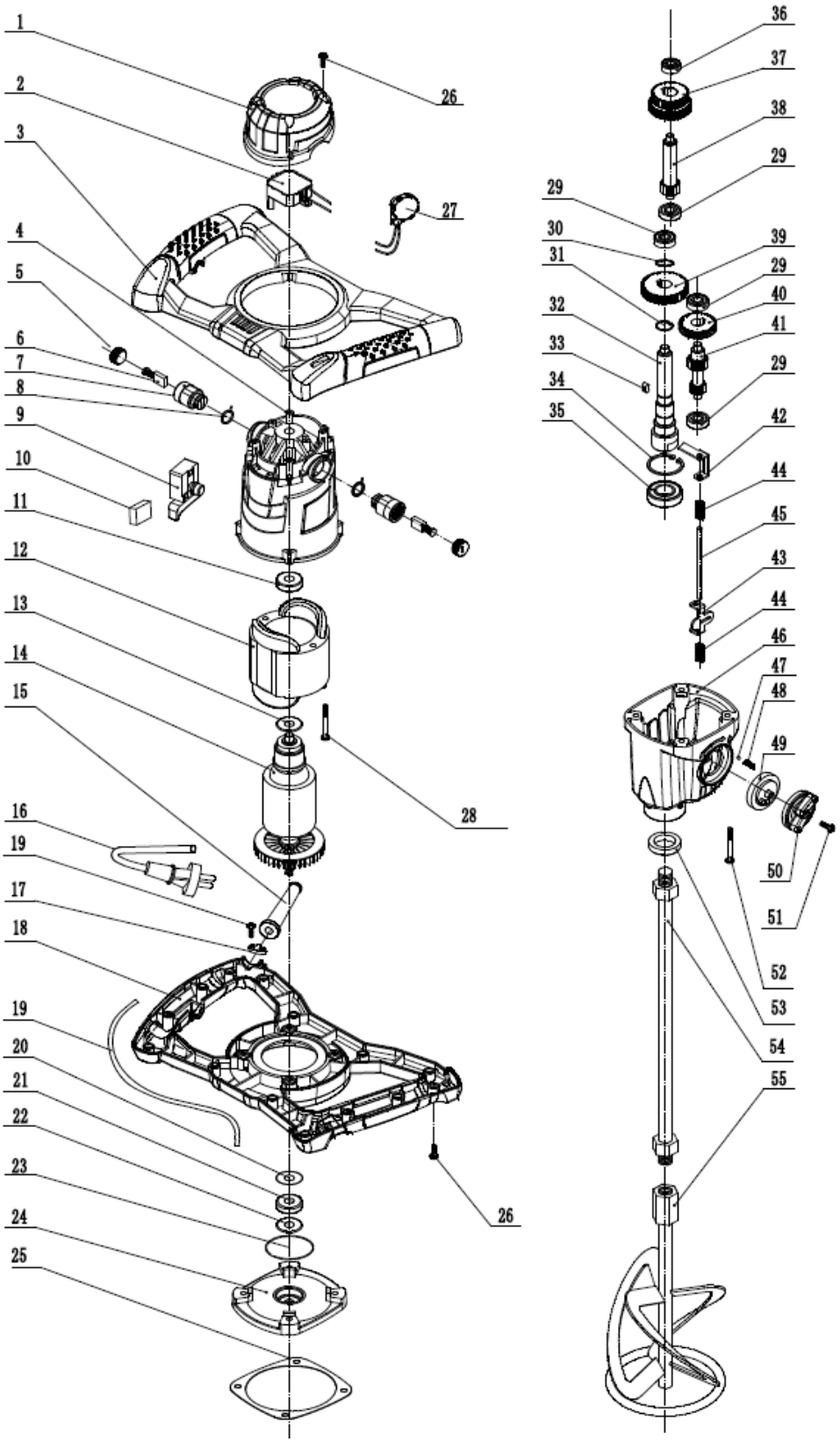
1
2
3
4
5
6
7
8
9
10
11
12
13
14
15
16
19
17
18
19
20
21
22
23
24
25
26
27
28
36
37
38
29
29
30
31
32
33
34
35
39
29
40
41
29
42
44
45
43
44
46
47
48
49
50
51
52
53
54
55

Nr.	Omschrijving	Artikelnummer
1	ACHTERKANT	XV8101009001
2	SOFT START	XV8101009002
3+18	TOPRAIL EN ONDER-RAIL	XV8101009003
4	MOTORBEHUIZING	XV8101009004
5	BORSTELS	XV8101009005
6	KOOLSTOFBORSTEL 6*12*17	XV8101009006
7	BORSTELHOUDER	XV8101009007
8	VEERBORSTEL	XV8101009008
9	SCHAKELAAR	XV8101009009
10	CONDENSATOR	XV8101009010
11	KOGELLAGER	XV8101009011
12	VELD 1600W	XV8101009012
13	KEERRING 18 x 8 x 0,5	XV8101009013
14	ANKER 1600 W	XV8101009014
15	KABELMANTEL	XV8101009015
16	KABEL	XV8101009016
17	KABELDRUKBLAAD	XV8101009017
19	VERBINDINGSKABEL 42 CM	XV8101009019
20	KEERRING 18*10*0,5	XV8101009020
21	KOGELLAGER	XV8101009021
22	VILT PAKKING 21*9*2	XV8101009022
23	O-RING	XV8101009023
24	MIDDENKAP	XV8101009024
25	BLOK	XV8101009025
26	KRUISKOPSCHROEF ST4.2*16	XV8101009026
27	REGELAAR	XV8101009027
28	KRUISKOPSCHROEF ST4*65S	XV8101009028
29	KOGELLAGER	XV8101009029
30	ASRING Φ15	XV8101009030
31	ASRING Φ17	XV8101009031
32	UITGAANDE AS	XV8101009032
33	KEERRING 5X5X8	XV8101009033
34	BEVESTIGINGSRING Φ35	XV8101009034
35	KOGELLAGER	XV8101009035
36	KOGELLAGER	XV8101009036
37 + 38	VERSNELLINGSBAK EN TWEEDE VERSNELLINGSAS	XV8101009037
39	DERDE VERSNELLING	XV8101009039
40	EERSTE SCHROEFTANDWIEL	XV8101009040
41	EERSTE AS	XV8101009041
42 43	BOVENVERSNELLINGSPLAAT + ONDERVERSNELLINGSPLAAT	XV8101009042
44	VEER VOOR DE SCHAKELPLAAT	XV8101009044
45	STUURSTANG	XV8101009045
46	HOOFDKAP	XV8101009046
47	KLEINE STALEN BAL	XV8101009047
48	KLEINE VEER	XV8101009048
49	SCHAKELKNOP	XV8101009049
50	VERSNELLINGSKNOP	XV8101009050
51	KRUISKOPSCHROEF ST4*14	XV8101009051
52	KRUISKOPSCHROEF ST5*45	XV8101009052
53	OLIEKEERING 35*22*7	XV8101009053
54 + 55	MENGSTAAF 480 MM + GARDE 140 MM	XV8101009545