DPSK030000

Gebruiksaanwijzing
Manuel d'utilisation
Instructions for use
Brugervejledning
Betriebsanleitung
Bruksanvisning
Instrukcja obsługi
Utasítás
Instrucciones
Istruzioni per l'uso

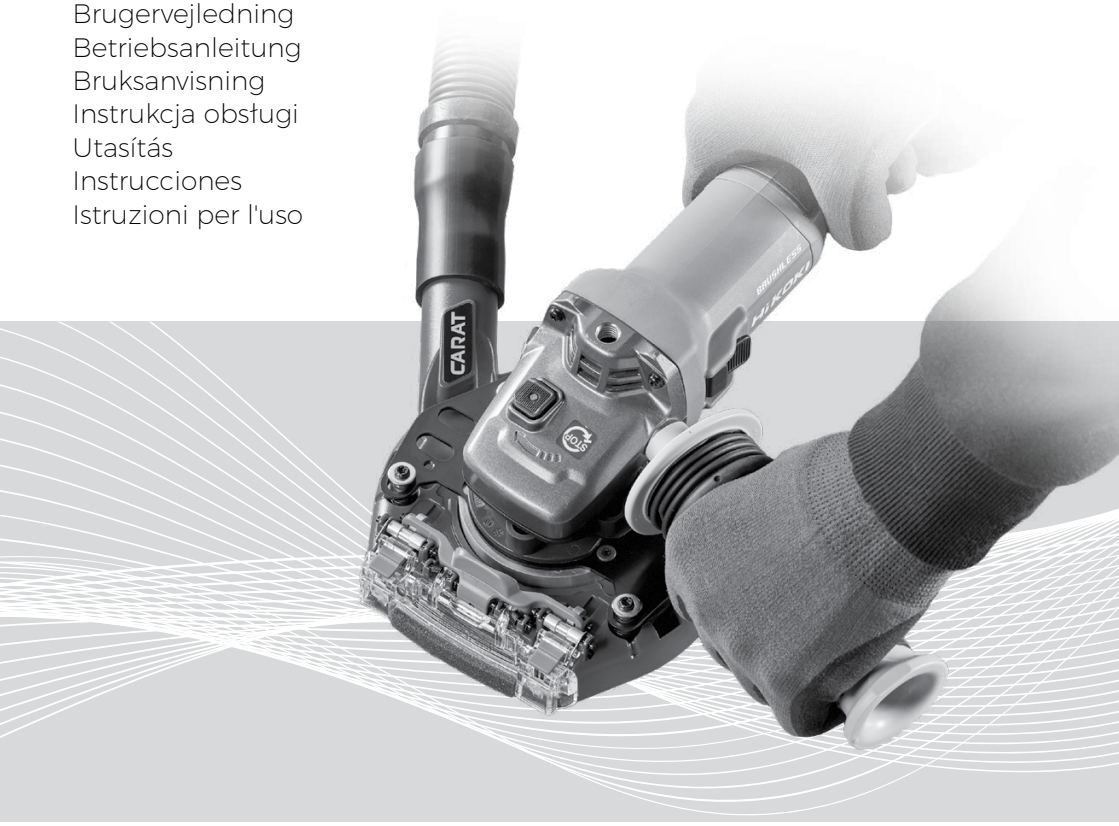

Nederlands	2
Français	9
English	16
Dansk	23
Deutsch	30
Svenska	
Norsk	
Polski	
Magyar	
Español	
Italiano	

CARAT
DUST PROTECT

DPSK030000 - GEBRUIKSAANWIJZING

STOFAFZUIGING VOOR DIAMANT-KOMSLIJPSCHIJVEN VAN 115–125 MM

WAARSCHUWING!

- Gebruik de DPSK030000 NIET met een haakse slijper als deze niet correct kan worden gemonteerd volgens deze handleiding.
- De DPSK030000 is uitsluitend ontworpen voor het slijpen van beton en betonblokken. Gebruik het apparaat NIET voor het slijpen van staal of andere materialen.
- Gebruik de DPSK030000 altijd in combinatie met een stofzuiger die geschikt is voor betonstof.
- De DPSK030000 is uitsluitend bedoeld voor diamant-komslijpschijven van 115–125 mm. Gebruik het apparaat NIET met schuurschijven.
- Controleer de DPSK030000 vóór gebruik altijd op beschadigingen, scheuren of vervorming.
- Gebruik de DPSK030000 NIET als deze gebarsten, beschadigd of verbogen is, omdat dit letsel kan veroorzaken.
- Draag tijdens het werk altijd een veiligheidsbril, stofmasker, veiligheidsschoenen, gehoorbescherming en andere geschikte persoonlijke beschermingsmiddelen.
- Houd de DPSK030000 uit de buurt van benzine, oplosmiddelen en paraffine.
- Zorg ervoor dat het werkstuk stevig is vastgezet voordat u met het werk begint.

SYMBOLEN


Algemene waarschuwing voor gevaar


Lees vóór gebruik de gebruiksaanwijzing.


Gebruik een veiligheidsbril!


Draag gehoorbescherming!


Draag een stofmasker!


Gebruik beschermende handschoenen!

SPECIFICATIES

Artikelcode	DPSK030000
Geschikt gereedschap	Ø115–125 mm (h21 mm) diamant-komslijpschijf
Gewicht	500g (hoofdeenheid met adaptersysteem)
Te bewerken materiaal	Beton en betonblokken
Geschikte haakse slijpers *Gebaseerd op online informatie per juli 2025.	Makita / BOSCH / Dewalt / Milwaukee / Metabo / HiKOKI / FLEX haakse slijpers uit de 115–125 mm klasse. *Sommige speciale typen slijpers (bijv. X-LOCK-typen) zijn mogelijk niet compatibel. Raadpleeg de installatiehandleiding voor details.

INHOUD VAN DE VERPAKKING

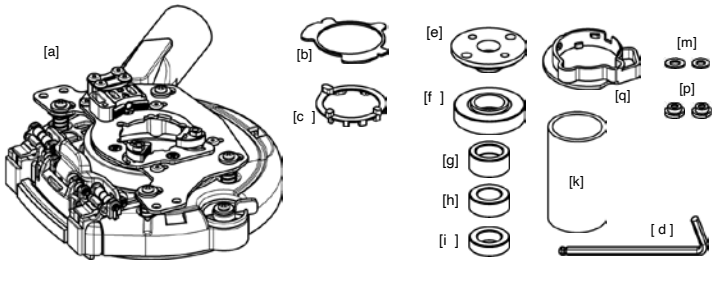

a Hoofdeenheid
b Offsetplaat
c Milwaukee-plaat
d Sleutel
e Borgmoer
f Basisflens
g Afstandring T12
h Afstandring T10
i Afstandring T7
k Koppeling
m Ring
p Haak
q Metabo-adapter

Voor bepaalde Metabo- en HiKOKI-haakse slijpers

Raadpleeg voor details de kleine handleiding die bij [q] is meegeleverd.

Metabo
Type WEPBA17-125 / WEBA17-125 / WEA17-125
WEVA15-125 / WA13-125 / WEA11-125
Type WPB13-125 / WB18LTBL11-125
WVB18LTBL11-125
WPB18LTBL11-125

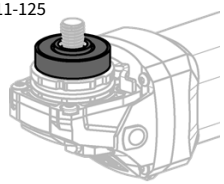

HiKOKI
Type G13SB4, G13SE3,
G13BAWQZ, G13BY, G13YG

Optionele onderdelen



C-vormige handgreep
NKCX-HD

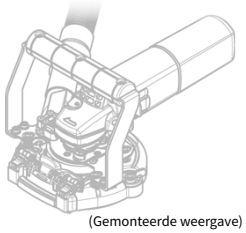

(Gemonteerde weergave)

INSTALLATIE

1. Verwijder de beschermkap van de haakse slijper.

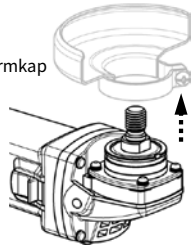

Raadpleeg de installatiehandleiding.

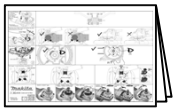

Scan de QR-code om de installatievideo te bekijken.



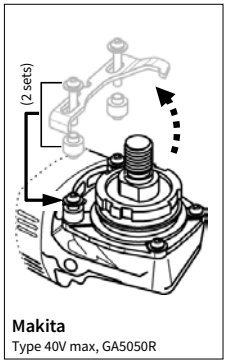

Makita
Type 40V max, GA5050R

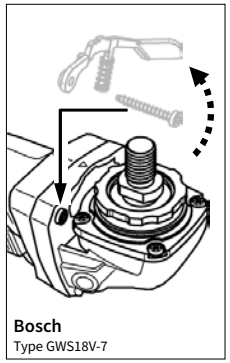

Bosch
Type GWS18V-7

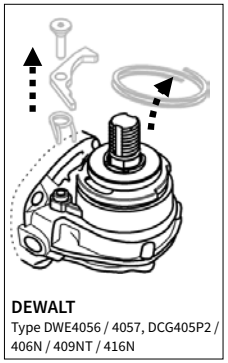

DEWALT
Type DWE4056 / 4057, DCG405P2 / 406N / 409NT / 416N

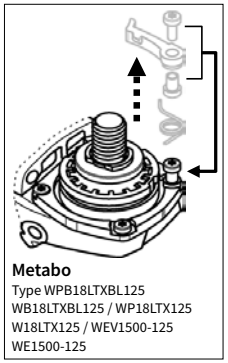

Metabo
Type WPB18LTXBL125
WB18LTXBL125 / WP18LTX125
W18LTX125 / WEV1500-125
WE1500-125

Verwijder bij de bovenstaande slijpers de hendel en de bijbehorende onderdelen.

2. Bij sommige slijpers is een voorafgaande afstelling van de boven- en onderbeugel vereist.

Raadpleeg de installatiehandleiding.

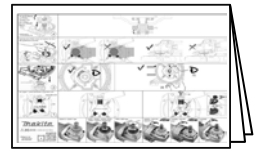

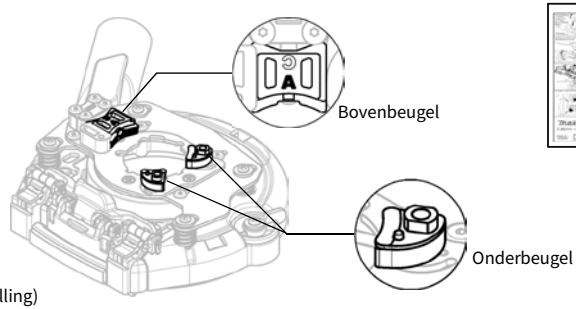

(Fabrieksinstelling)

Makita Type 40V max, GA5050R
FLEX Type L1400 125

1. Verwijder de bovenbeugel met behulp van sleutel [d], draai deze en bevestig hem opnieuw.
2. Plaats twee [m] ringen in de onderbeugels.

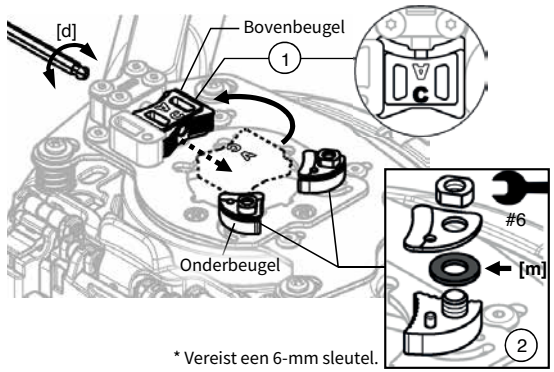

* Vereist een 6-mm sleutel.

FLEX Type L1506VR, L9-11 125, LE9-11 125, L12-11 125, L13-10 125-EC, LE14-7 125 INOX, L15-11 125, LE15-11 125, L3406VRG, LB17-11 125

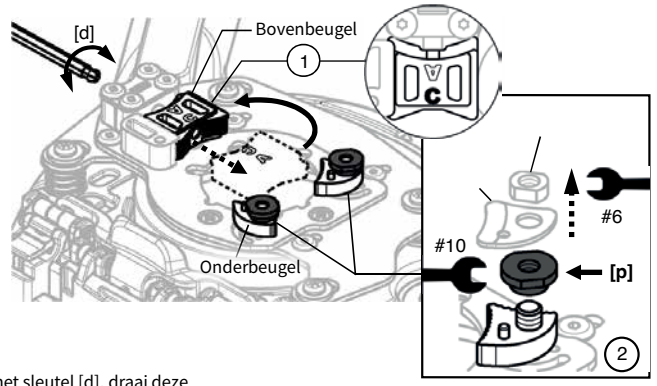

1. Verwijder de bovenbeugel met sleutel [d], draai deze en monteer hem opnieuw.
2. Verwijder de afdekkap en moer en bevestig vervolgens twee [p] haken aan de onderbeugel.

* Vereist een 6-mm en 10-mm sleutel.

FLEX (OUD type) L3410FR, L3410VR
Milwaukee Type HD28AG-125, AGV17-125, AG8-125, AG9-125

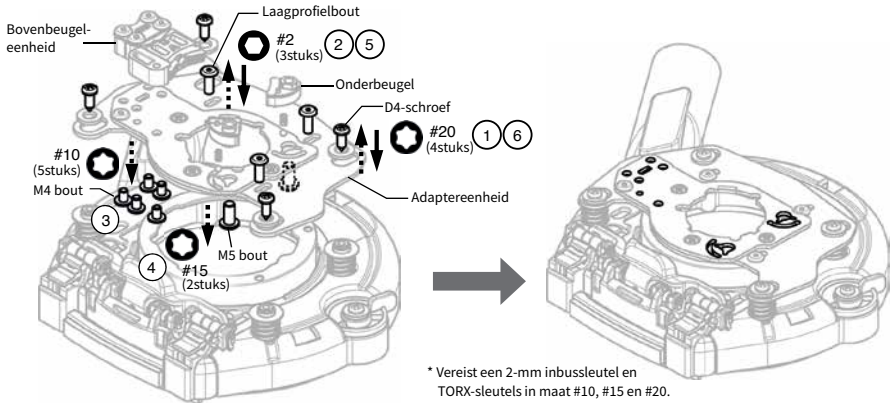

* Vereist een 2-mm inbussleutel en TORX-sleutels in maat #10, #15 en #20.

1. Verwijder de vier D4-schroeven.
2. Verwijder de drie laagprofielbouten en neem de adaptereenheid los.
3. Verwijder de vijf M4-bouten en neem de bovenbeugel-eenheid eruit.
4. Verwijder de twee M5-bouten en neem de twee onderbeugels eruit.
5. Plaats de adaptereenheid terug in de oorspronkelijke positie en draai de drie laagprofielbouten weer vast.
6. Draai de vier D4-schroeven opnieuw vast. (Plaats ook de ringen terug op hun oorspronkelijke positie.)

3. Bij gebruik van een slijper met een tandwielkast-diameter groter dan 47 mm, draait u beide onderbeugels linksom.

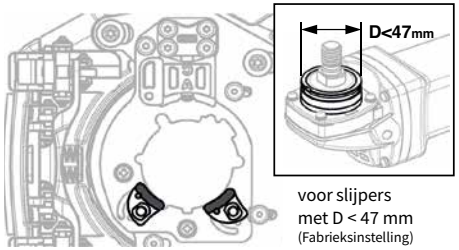

voor slijpers met D < 47 mm (Fabrieksinstelling)

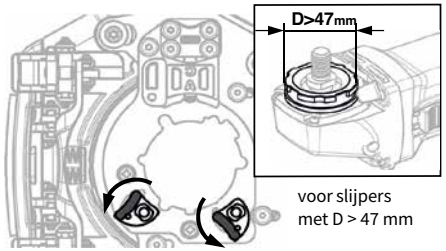

voor slijpers met D > 47 mm

4. Stel de positie van de basisplaat af op basis van de gebruikte komslijpschijf.

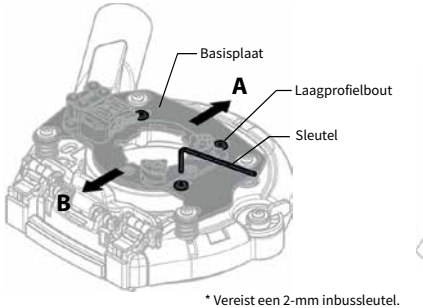

* Vereist een 2-mm inbussleutel.

1. Draai de drie laagprofielbouten van de basisplaat los.
2. Verplaats de basisplaat naar positie A of B.
3. Draai de drie laagprofielbouten weer vast.

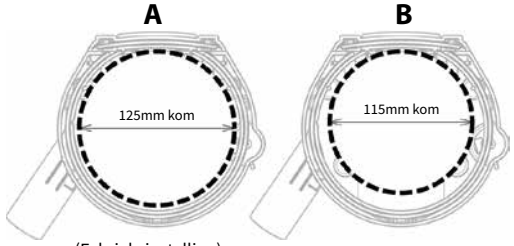

(Fabrieksinstelling)

5. Plaats de [a] hoofdeenheid boven op de tandwielkast van de slijper.

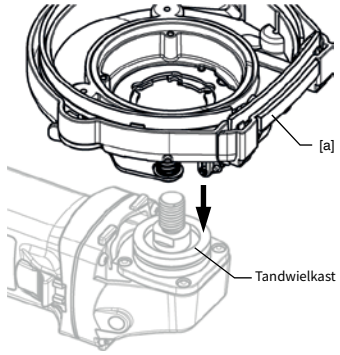

(Bij sommige modellen moet eerst de [b] offsetplaat of [c] Milwaukee-plaat op de tandwielkast worden geplaatst voordat de [a] hoofdeenheid wordt gemonteerd.)

Milwaukee Type HD18
DEWALT Type D28134, DCG412N
FLEX Type L1400 125

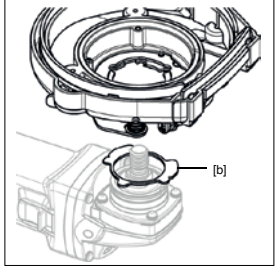

Milwaukee Type M18FHSAG125, AGV13- 125XSPDEB, M18FSAGV125, AGV15- 125, AGV13-125, AG13-125XSPD, AGV12-125, AGV10-125

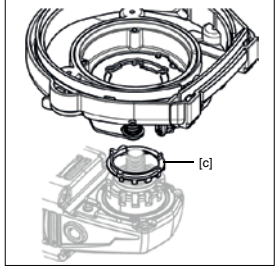

6. Zorg ervoor dat de middellijn van de spindel van de slijper is uitgelijnd met de [a] hoofdeenheid.

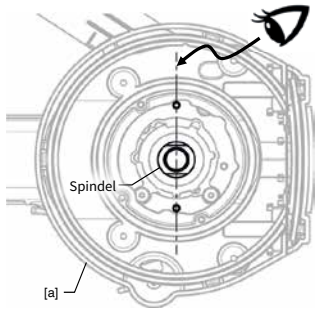

(Bij sommige slijpers moet de [a] hoofdeenheid worden geplaatst zoals in de onderstaande afbeelding.)

Milwaukee Type M18FHSAG125, AGV13-125XSPDEB, M18FSAGV125, AGV15-125, AGV13-125, AG13-125XSPD, AGV12-125, AGV10-125

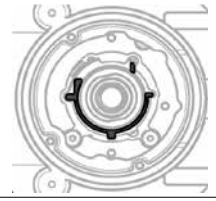

Milwaukee Type HD28AG-125, AGV17-125, AG16-125, AG8-125, AG9-125

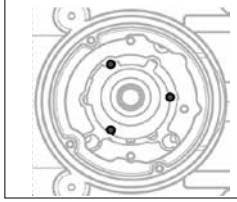

FLEX (OUD type) Type L3410FR, L3410VR

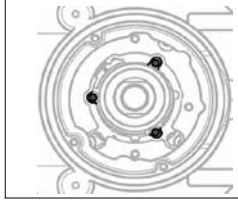

7. Houd de binnenplaat in de [a] hoofd-eenheid vast en draai met sleutel [d] de bout aan de tegenoverliggende zijde stevig vast.

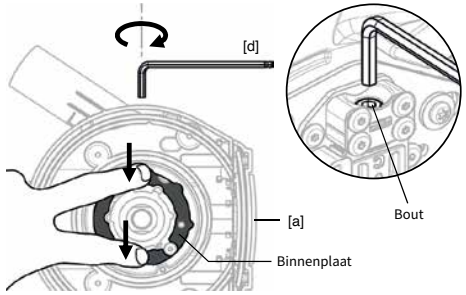

Bij sommige slijpers wordt de [a] hoofdeenheid bevestigd met de drie originele schroeven die eerder voor de beschermkap zijn gebruikt.

Milwaukee Type HD28AG-125, AGV17-125, AG16-125, AG8-125, AG9-125

FLEX (OUD type) Type L3410FR, L3410VR

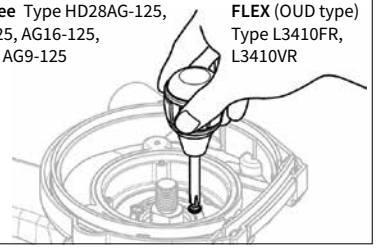

8. Plaats de [g / h / i] afstandsring, [f] flens en de komslijpschijf op de spindel. Draai vervolgens de [e] borgmoer met een sleutel vast om alle onderdelen stevig te bevestigen.

*Gebruik de juiste afstandsring ([g / h / i]) volgens de installatiehandleiding, zodat de afstand tussen de komslijpschijf en het werkstuk 1 tot 5 mm bedraagt.

Raadpleeg de installatiehandleiding.

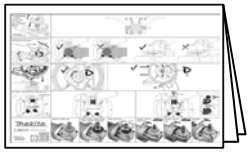

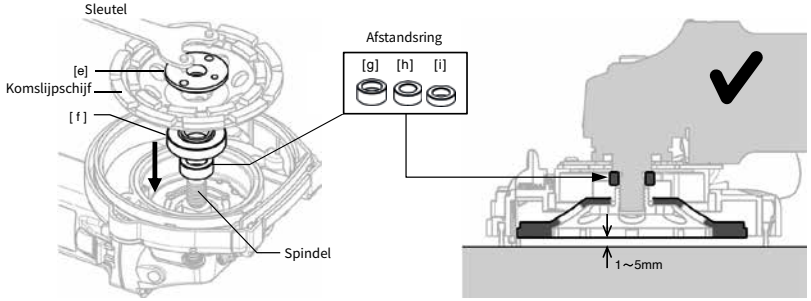

9. Houd het kanaal van de [a] hoofdeenheid vast en sluit de stofzuigerslang aan met behulp van de [k] koppeling.

Houd bij het aansluiten van de stofzuigerslang niet de slijper vast, maar altijd het kanaal.

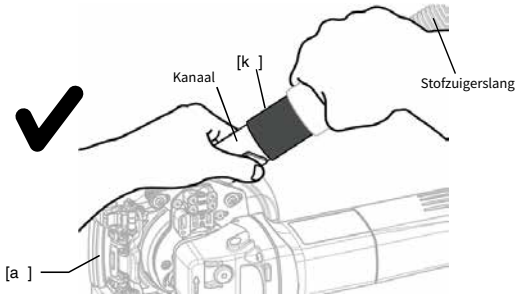

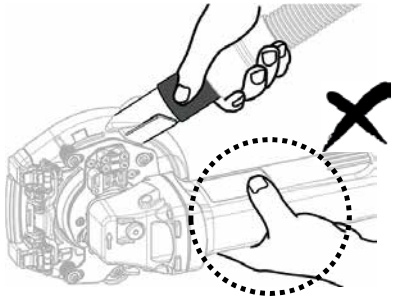

VLAK SLIJPEN

1. Bevestig de handgreep aan de haakse slijper en houd het gereedschap stevig met beide handen vast.
2. Schakel eerst de stofzuiger in en daarna de haakse slijper.
3. Laat de haakse slijper voorzichtig zakken zodat de komslijpschijf contact maakt met het werkstuk en beweeg deze langzaam in de slijprichting.

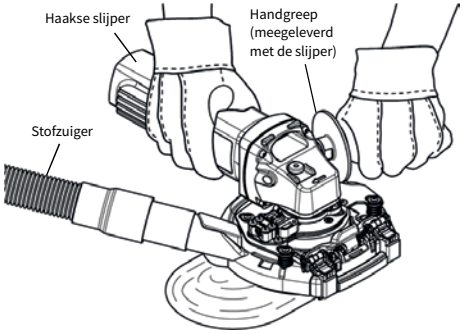

HOEKSLIJPEN

1. Trek de schuif naar achteren om het voorvenster te openen.
2. Voer de bewerking uit volgens dezelfde procedure als bij “VLAK SLIJPEN”.
3. Sluit na voltooiing van het werk het voorvenster.

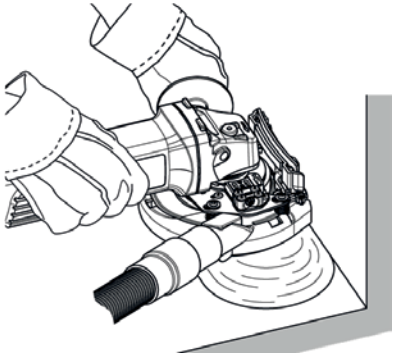

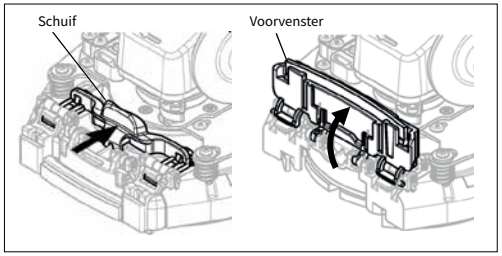

INSTELLEN VAN DE AFZUIGKRACHT

Als de zuigkracht van de stofzuiger te sterk is en het bedienen van het gereedschap bemoeilijkt, draai dan aan de draaiknop om de interne druk aan te passen.

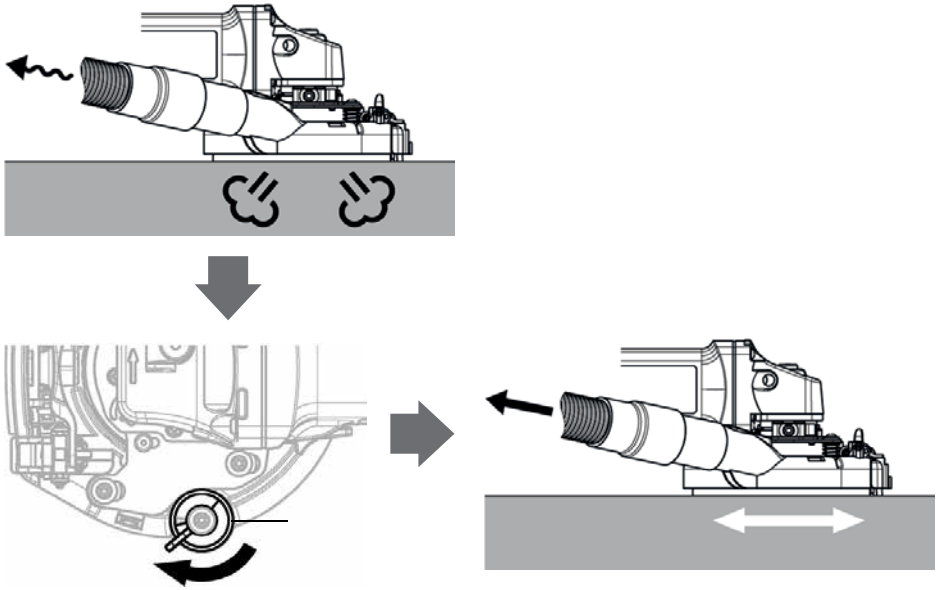

CARAT
DUST PROTECT

DPSK030000 - MANUEL D'INSTRUCTIONS

DISPOSITIF D'ASPIRATION DE POUSSIÈRE POUR PLATEAU DE PONÇAGE DIAMANTÉ DE 115 À 125 MM

AVERTISSEMENT!

- N'utilisez PAS le DPSK030000 avec une meuleuse d'angle s'il ne peut pas être correctement monté conformément aux instructions de ce manuel.
- Le DPSK030000 est conçu uniquement pour le meulage du béton et des blocs de béton. Ne l'utilisez PAS pour le meulage de l'acier ou d'autres matériaux.
- Utilisez toujours le DPSK030000 avec un aspirateur adapté à la poussière de béton.
- Le DPSK030000 est destiné exclusivement aux plateaux de ponçage diamantés de 115 à 125 mm. Ne l'utilisez PAS avec des disques abrasifs.
- Inspectez toujours le DPSK030000 avant utilisation afin de vérifier l'absence de dommages, fissures ou déformations.
- N'utilisez PAS le DPSK030000 s'il est fissuré, endommagé ou déformé, car cela pourrait provoquer des blessures.
- Portez toujours des lunettes de protection, un masque antipoussière, des chaussures de sécurité, une protection auditive et tout autre équipement de protection approprié pendant le travail.
- Maintenez le DPSK030000 à l'écart de l'essence, des solvants et de la paraffine.
- Assurez-vous que la pièce est solidement fixée avant de commencer le travail.

EXPLICATION DES PICTOGRAMMES

Avertissement général.

Lire le mode d'emploi avant utilisation.

Porter une protection oculaire.

Porter une protection auditive.

Porter une protection respiratoire.

Porter des gants de protection.

SPÉCIFICATIONS

Code modèle	DPSK030000
Outil compatible	plateau de ponçage diamanté Ø115 à 125 mm (h21 mm)
Poids	500 g (unité principale avec système d'adaptation)
Matériaux de travail	béton et blocs de béton
Meuleuses d'angle compatibles *Basé sur les informations disponibles sur le web en juillet 2025.	Meuleuses d'angle compactes de classe 115–125 mm : Makita / BOSCH / Dewalt / Milwaukee / Metabo / HiKOKI / FLEX. *Certains types spécifiques de meuleuses (par ex. modèles X-LOCK) peuvent ne pas être compatibles. Consultez le guide d'installation pour plus de détails..

CONTENU DE L'EMBALLAGE

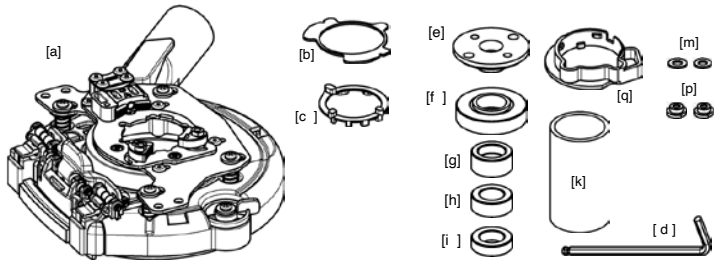

a Unité principale
b Plaque décalée
c Plaque Milwaukee
d Clé
e Écrou de blocage
f Bride de base
g Entretoise T12
h Entretoise T10
i Entretoise T7
k Raccord
m Rondelle
p Crochet
q Adaptateur Metabo

FRANÇAIS

Pour certaines meuleuses Metabo et HiKOKI.

Pour plus de détails, veuillez vous référer au petit manuel fourni avec [q].

Metabo
WEPBA17-125 / WEBA17-125 / WEA17-125 / WEVA15-125 / WA13-125 / WEA11-125 type / WPB13-125 WB18LTBL11-125 / WVB18LTBL11-125 WPB18LTBL11-125 type

HiKOKI
G13SB4, G13SE3, G13BAWQZ, G13BY, G13YG type

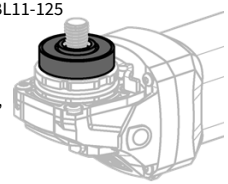

Accessoires optionnels



Poignée en forme de C
NKCX-HD

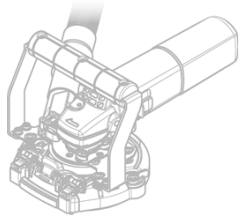

(Vue avec accessoires montés)

INSTALLATION

1. Retirez le carter de protection de la meuleuse.

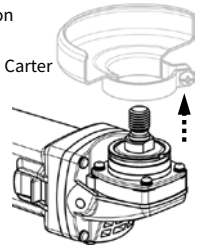

Consultez le guide d'installation.

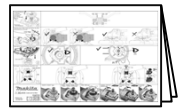

Scannez le code QR pour regarder la vidéo d'installation.

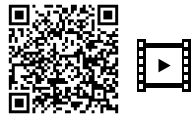

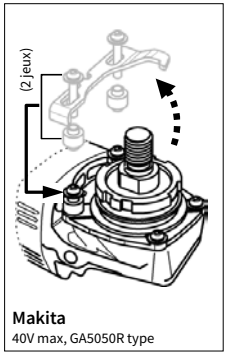

Makita
40V max, GA5050R type

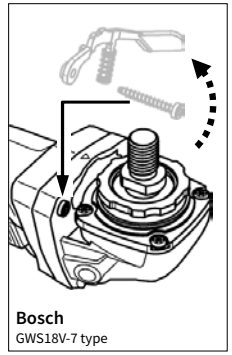

Bosch
GWS18V-7 type

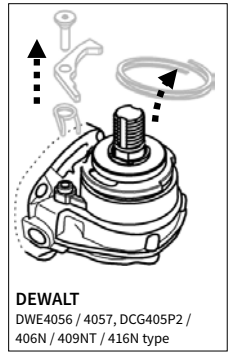

DEWALT
DWE4056 / 4057, DCG405P2 / 406N / 409NT / 416N type

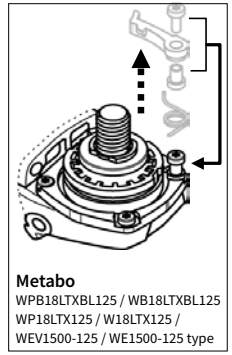

Metabo
WPB18LTXBL125 / WB18LTXBL125 WP18LTX125 / W18LTX125 / WEV1500-125 / WE1500-125 type

Pour les meuleuses ci-dessus, veuillez retirer le levier et les composants associés.

2. Certaines meuleuses nécessitent un pré-réglage du support supérieur et du support inférieur.

Consultez le guide d'installation.

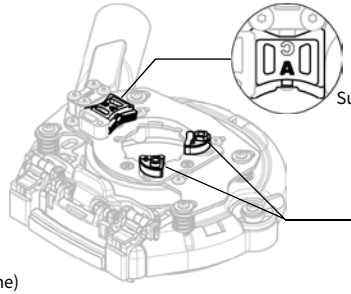

(réglage d'usine)

Makita 40V max, GA5050R type
FLEX L1400 125 type

1. Retirez le support supérieur à l'aide de la clé [d], faites-le pivoter, puis remontez-le.
2. Insérez deux rondelles [m] dans les supports inférieurs.

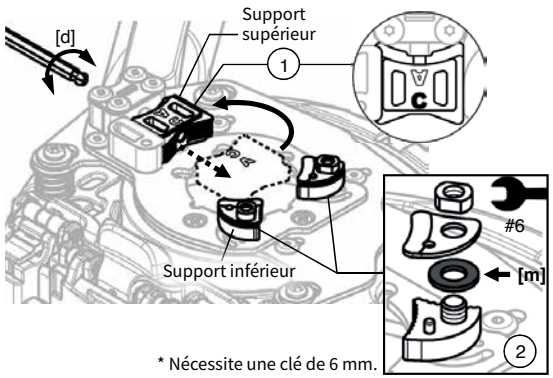

* Nécessite une clé de 6 mm.

FLEX L1506VR, L9-11 125, LE9-11 125, L12-11 125, L13-10 125-EC, LE14-7 125 INOX, L15-11 125, LE15-11 125, L3406VRG, LB17-11 125 type

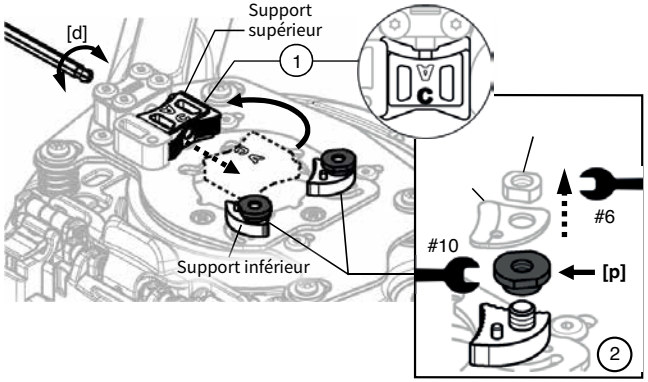

* Nécessite une clé de 6 mm et une clé de 10 mm.

1. Retirez le support supérieur à l'aide de la clé [d], faites-le pivoter, puis remontez-le.
2. Retirez le cache du support et l'écrou, puis fixez deux crochets [p] sur le support inférieur.

FLEX (Type ancien) L3410FR, L3410VR type
Milwaukee HD28AG-125, AGV17-125, AG8-125, AG9-125 type

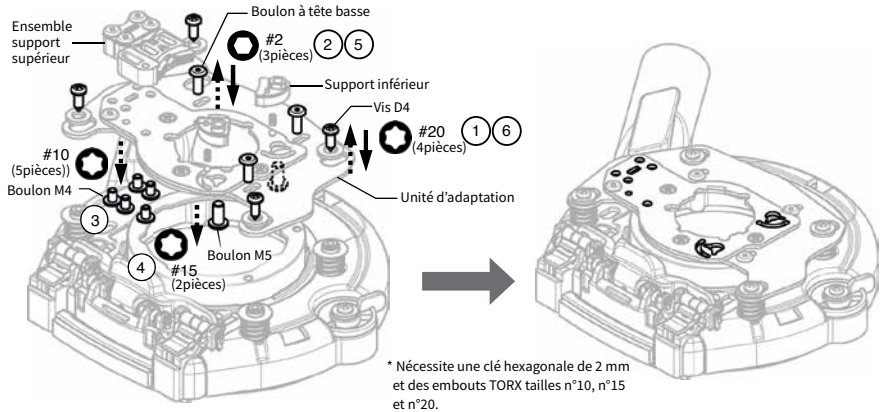

* Nécessite une clé hexagonale de 2 mm et des embouts TORX tailles n°10, n°15 et n°20.

1. Retirez les quatre vis D4.
2. Retirez les trois boulons à tête basse et démontez l'unité d'adaptation.
3. Retirez les cinq boulons M4 et sortez l'ensemble du support supérieur.
4. Retirez les deux boulons M5 et enlevez les deux supports inférieurs.
5. Remettez l'unité d'adaptation dans sa position d'origine et resserrez les trois boulons à tête basse.
6. Resserrez les quatre vis D4. (Remettez également les rondelles dans leur position d'origine.)

3. Lors de l'utilisation d'une meuleuse avec un carter d'engrenage d'un diamètre supérieur à 47 mm, tournez les deux supports inférieurs dans le sens antihoraire.

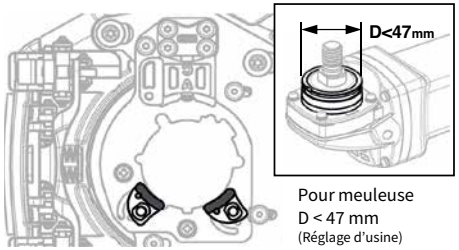

Pour meuleuse D < 47 mm
(Réglage d'usine)

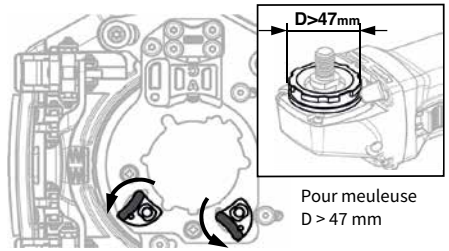

Pour meuleuse D > 47 mm

4. Ajustez la position de la plaque de base en fonction de la taille de la plateaux de ponçage diamanté utilisée.

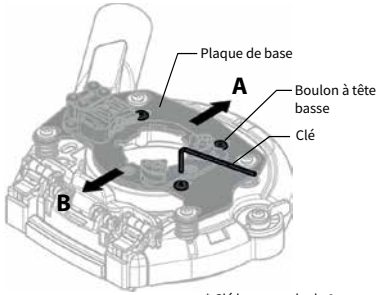

* Clé hexagonale de 2 mm requise.

1. Desserrez les trois boulons à tête basse qui maintiennent la plaque de base.
2. Déplacez la plaque de base en position A ou B.
3. Resserrez les trois boulons à tête basse.

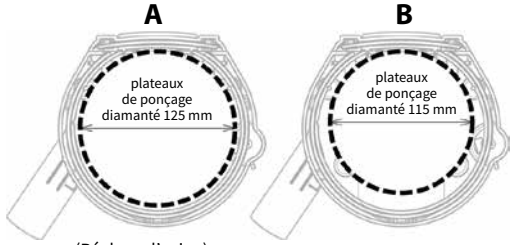

(Réglage d'usine)

5. Placez l'unité principale [a] sur le dessus du carter d'engrenage de la meuleuse.

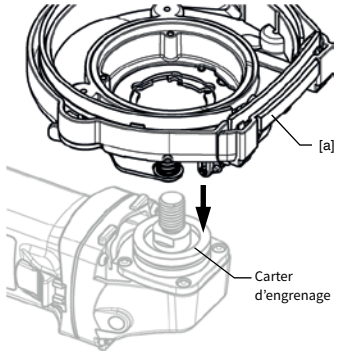

(Pour certains modèles, il est nécessaire d'installer d'abord la plaque déportée [b] ou la plaque Milwaukee [c] sur le carter d'engrenage avant de placer l'unité principale [a].)

Milwaukee HD18 type
DEWALT D28134, DCG412N type
FLEX L1400 125 type

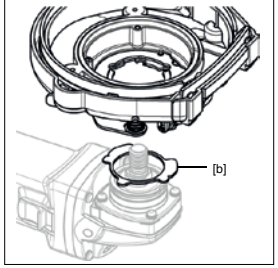

Milwaukee M18FHSAG125, AGV13- 125XSPDEB, M18FSAGV125, AGV15- 125, AGV13-125, AG13-125XSPD, AGV12-125, AGV10-125 type

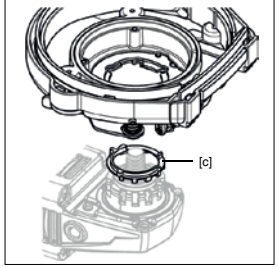

6. Assurez-vous que l'axe central de la broche de la meuleuse est aligné avec l'unité principale [a].

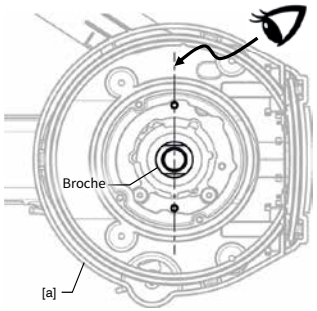

(Pour certaines meuleuses, positionnez l'unité principale [a] comme indiqué sur le schéma ci-dessous.)

Milwaukee M18FHSAG125, AGV13-125XSPDEB, M18FSAGV125, AGV15-125, AGV13-125, AG13-125XSPD, AGV12-125, AGV10-125 type

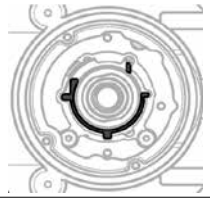

Milwaukee HD28AG-125, AGV17-125, AG16-125, AG8-125, AG9-125 type

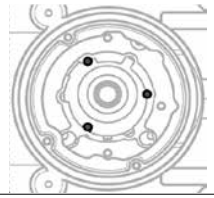

FLEX (ancien modèle) L3410FR, L3410VR type

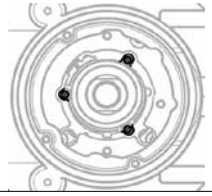

7. Tout en maintenant la plaque intérieure à l'intérieur de l'unité principale [a], utilisez la clé [d] pour serrer fermement le boulon du côté opposé.

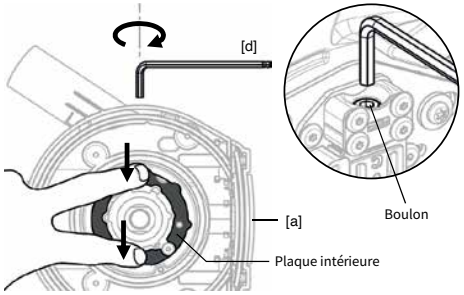

Pour certaines meuleuses, fixez l'unité principale [a] à la meuleuse à l'aide des trois vis d'origine utilisées pour monter le carter de protection.

Milwaukee HD28AG-125, AGV17-125, AG16-125, AG8-125, AG9-125 type

FLEX (ancien modèle) L3410FR, L3410VR type

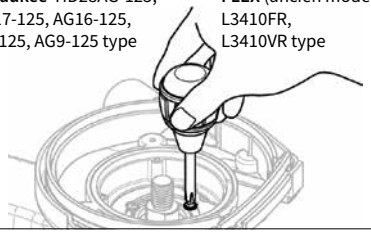

8. Installez l'entretoise [g / h / i], la bride [f] et la plateaux de ponçage diamanté sur la broche. Ensuite, serrez l'écrou de blocage [e] à l'aide d'une clé afin de fixer solidement tous les composants sur la broche.

*Utilisez l'entretoise appropriée ([g / h / i]) conformément au guide d'installation afin que l'espace entre la plateaux de ponçage diamanté et la pièce à travailler soit de 1 à 5 mm.

Consultez le guide d'installation.

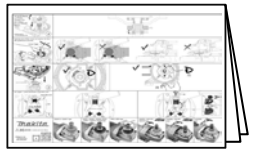

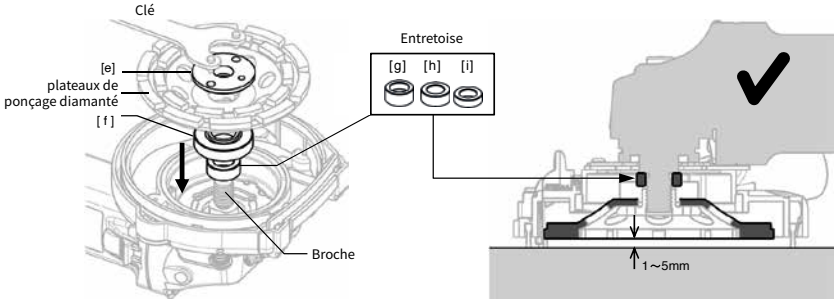

9. Tenez le conduit de l'unité principale [a] et raccordez-y le tuyau d'aspiration à l'aide du raccord [k].

Lors du raccordement du tuyau d'aspiration, ne tenez pas la meuleuse. Tenez toujours le conduit.

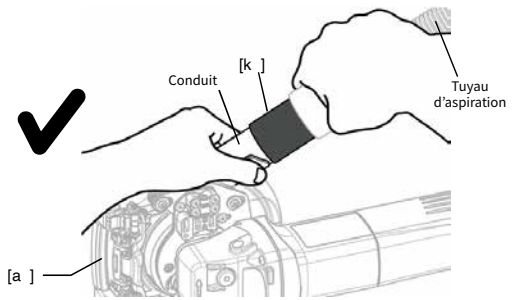

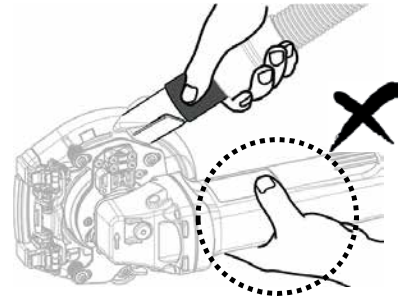

MEULAGE DE SURFACE

1. Fixez la poignée sur la meuleuse et tenez l'outil fermement à deux mains.
2. Mettez d'abord l'aspirateur en marche, puis la meuleuse.
3. Abaissez doucement la meuleuse afin de mettre la plateaux de ponçage diamanté en contact avec la surface à travailler, puis déplacez-la lentement dans le sens du meulage.

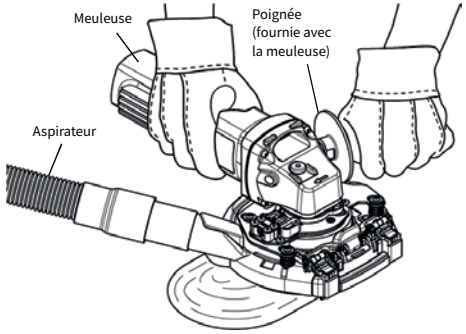

MEULAGE DES ANGLES

1. Tirez le curseur pour ouvrir le cache avant.
2. Effectuez l'opération en suivant la même procédure que pour le "MEULAGE DE SURFACE".
3. Après avoir terminé le travail, refermez le cache avant.

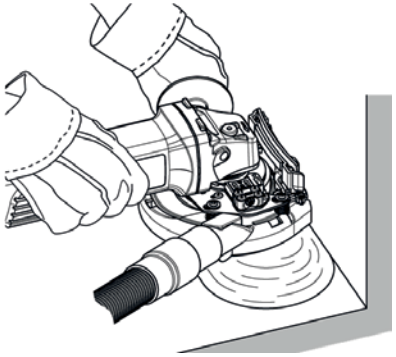

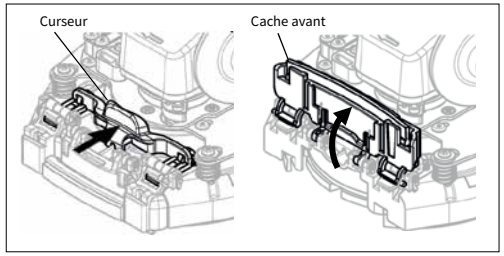

RÉGLAGE DE L'ASPIRATION

Si la puissance d'aspiration est trop élevée et rend l'outil difficile à utiliser,
tournez la molette afin d'ajuster la pression interne.

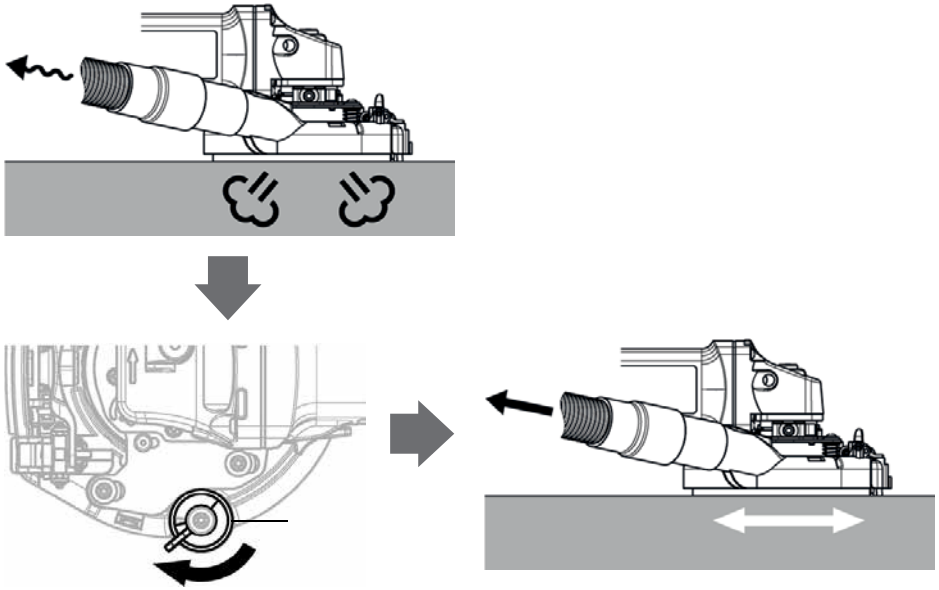

CARAT
DUST PROTECT

DPSK030000 - INSTRUCTION MANUAL

DUST EXTRACTOR FOR 115-125MM DIAMOND GRINDING CUP WHEEL

WARNING!

- DO NOT use the DPSK030000 with an angle grinder if it cannot be fitted correctly as instructed in the manual.
- The DPSK030000 is designed only for grinding concrete and concrete blocks. DO NOT use it for grinding steel or other materials.
- Always use the DPSK030000 with a vacuum cleaner suitable for concrete dust.
- The DPSK030000 is intended only for 115–125 mm diamond grinding cup wheels. DO NOT use it with abrasive wheels.
- Always inspect the DPSK030000 for damage, cracks, or deformation before use.
- DO NOT use the DPSK030000 if it is cracked, damaged, or bent, as this may cause injury.
- Always wear protective goggles, a dust mask, protective footwear, earplugs, and other appropriate safety equipment while working.
- Keep the DPSK030000 away from gasoline, solvents, and paraffin.
- Ensure the workpiece is securely clamped before starting work.

EXPLANATION OF THE PICTOGRAMS

General Warning.

Read the operating instructions before use.

Wear eye protection.

Wear ear protection.

Wear breathing protection.

Wear protective gloves.

SPECIFICATIONS

Article code	DPSK030000
Suitable Tool	Ø115 ~ 125mm (h21mm) Diamond Grinding Cup Wheel
Weight	500g (Main Unit with adaptor system)
Work material	Concrete and Concrete blocks
Suitable angle grinders *Based on the web as of 2025 July.	Makita / BOSCH / Dewalt / Milwaukee / Metabo / HiKOKI / FLEX 115-125mm class small angle grinder. *Some special types of grinders (e.g., X-LOCK types) may not be compatible. Check the Installation Guide for details.

PACKAGE CONTENTS

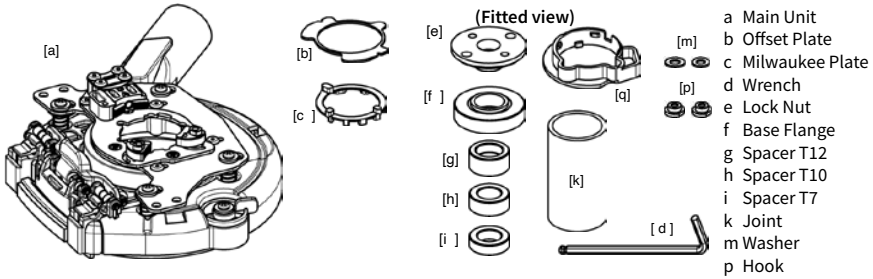

a Main Unit
b Offset Plate
c Milwaukee Plate
d Wrench
e Lock Nut
f Base Flange
g Spacer T12
h Spacer T10
i Spacer T7
k Joint
m Washer
p Hook
q Metabo Adapter

For certain Metabo and HiKOKI grinders.

For details, refer to the small manual included with [q].

Metabo
WEPBA17-125 / WEBA17-125 / WEA17-125
WEVA15-125 / WA13-125 / WEA11-125 ype
WPB13-125 / WB18LTBL11-125
WVB18LTBL11-125
WPB18LTBL11-125 type

HiKOKI
G13SB4, G13SE3, G13BAWQZ,
G13BY, G13YG type

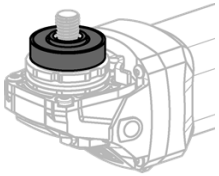

Optional Parts

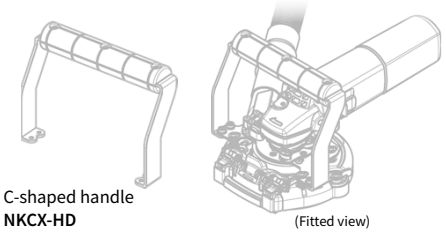

C-shaped handle
NKCX-HD

INSTALLATION

1. Remove the Guard from the Grinder.

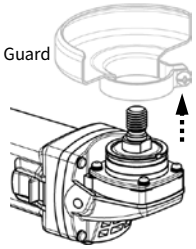

Check the Installation Guide.

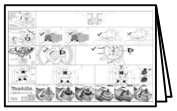

Scan the QR code to watch the installation video.



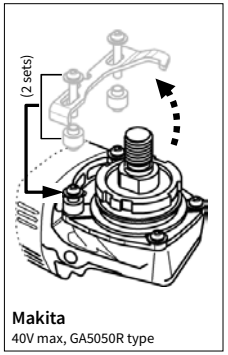

Makita
40V max, GA5050R type

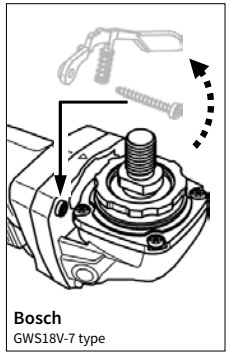

Bosch
GWS18V-7 type

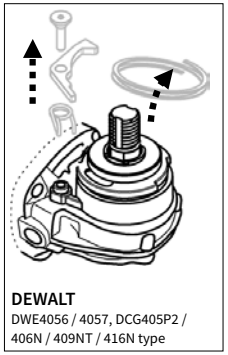

DEWALT
DWE4056 / 4057, DCG405P2 /
406N / 409NT / 416N type

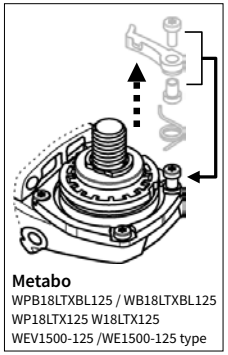

Metabo
WPB18LTXBL125 / WB18LTXBL125
WP18LTX125 W18LTX125
WEV1500-125 /WE1500-125 type

For the above grinder, please remove the lever and its related components.

2. Some grinders require preadjustment of the Upper Bracket and Lower Bracket.

Check the Installation Guide.

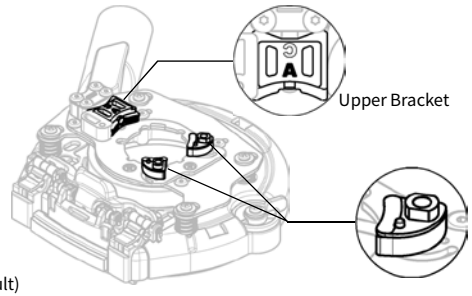

(Factory default)

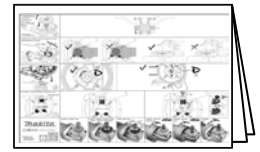

Makita 40V max, GA5050R type
FLEX L1400 125 type

1. Remove the Upper Bracket using the [d] wrench, rotate it, and then reattach it.
2. Insert two [m] Washers into the Lower Brackets.

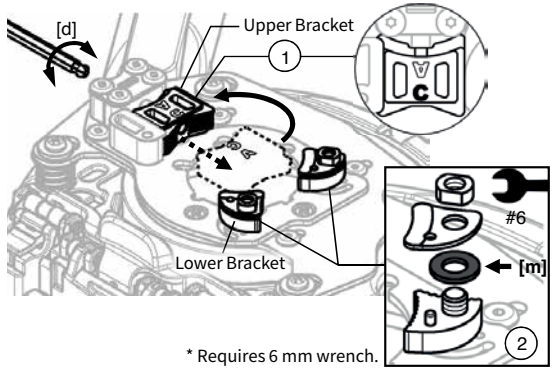

* Requires 6 mm wrench.

FLEX L1506VR, L9-11 125, LE9-11 125, L12-11 125,
L13-10 125-EC, LE14-7 125 INOX, L15-11 125,
LE15-11 125, L3406VRG, LB17-11 125 type

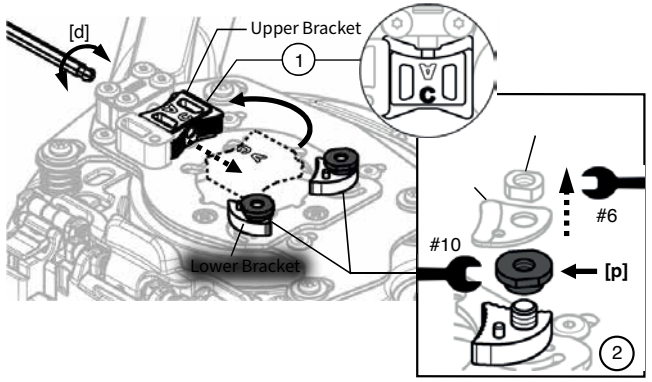

* Requires 6 mm and 10 mm wrench.

1. Remove the Upper Bracket using the [d] wrench, rotate it, and then reattach it.
2. Remove the Bracket Cover and Nut, then attach two [p] Hooks to the Lower Bracket.

ENGLISH

FLEX (OLD type) L3410FR, L3410VR type
Milwaukee HD28AG-125, AGV17-125, AG8-125, AG9-125 type

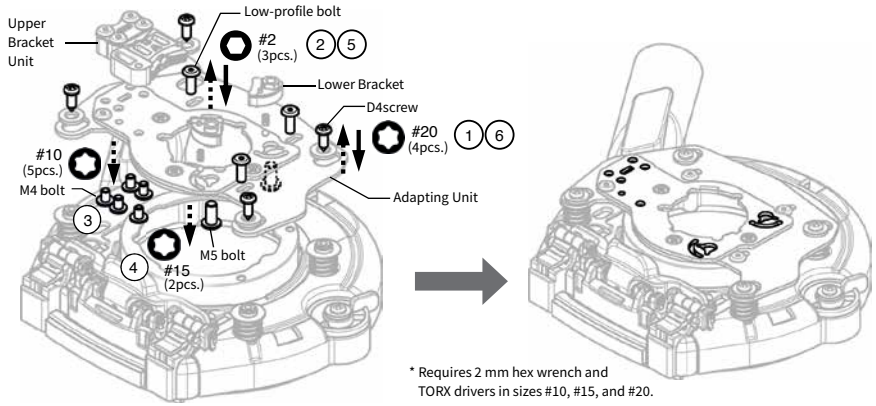

* Requires 2 mm hex wrench and TORX drivers in sizes #10, #15, and #20.

1. Remove the four D4 screws.
2. Remove the three Low-profile bolts and detach the Adapting Unit.
3. Remove the five M4 bolts and take out the Upper Bracket Unit.
4. Remove the two M5 bolts and take out the two Lower Brackets.
5. Return the Adapting Unit to its original position and re-tighten the three Low-profile bolts.
6. Re-tighten the four D4 screws. (Also return the washers to their original positions.)

3. When using a grinder with a gear case diameter over 47 mm, rotate both Lower Brackets counterclockwise.

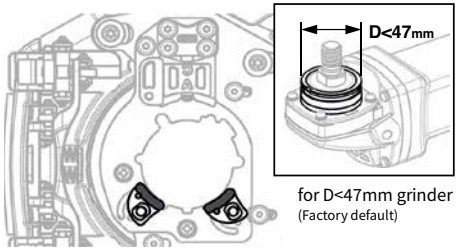

for D<47mm grinder
(Factory default)

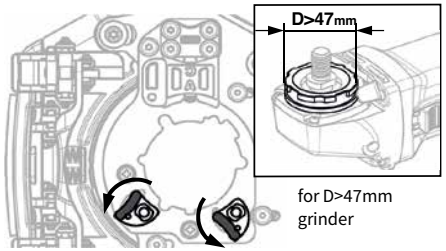

for D>47mm grinder

4. Adjust the position of the Baseplate according to the size of the cup wheel in use.

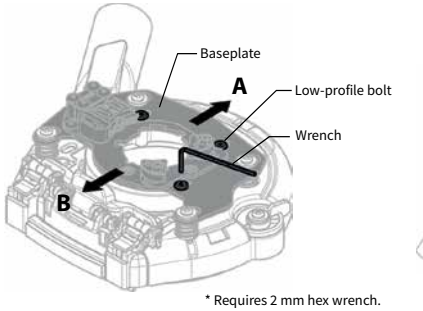

* Requires 2 mm hex wrench.

1. Loosen the three Low-profile bolts holding the Baseplate.
2. Move the Baseplate to position A or B.
3. Retighten the three Low-profile bolts.

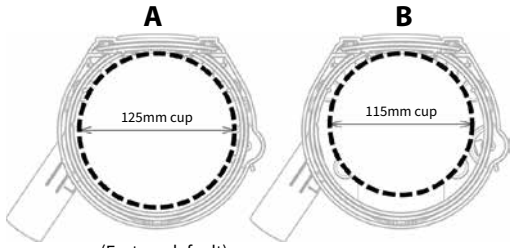

(Factory default)

5. Place the [a] Main Unit on top of the Grinder's Gear Case.

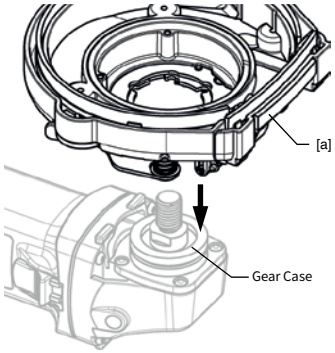

(For some models, it is necessary to first set the [b] Offset Plate or [c] Milwaukee Plate on the Gear Case before placing the [a] Main Unit.)

Milwaukee HD18 type
DEWALT D28134, DCG412N type
FLEX L1400 125 type

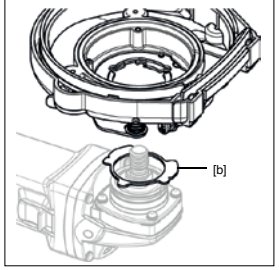

Milwaukee M18FHSAG125, AGV13- 125XSPDEB, M18FSAGV125, AGV15- 125, AGV13-125, AG13-125XSPD, AGV12-125, AGV10-125 type

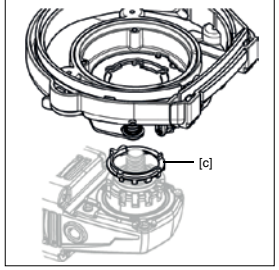

6. Make sure that the centerline of the Grinder's Spindle is aligned with the [a] Main Unit.

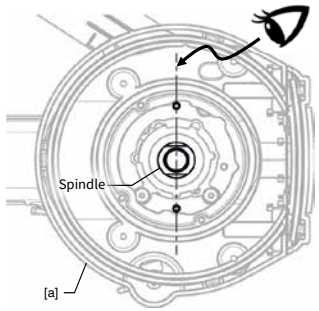

(For some grinders, set the [a] Main Unit as shown in the diagram below.)

Milwaukee M18FHSAG125, AGV13-125XSPDEB, M18FSAGV125, AGV15-125, AGV13-125, AG13-125XSPD, AGV12-125, AGV10-125 type

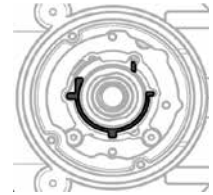

Milwaukee HD28AG-125, AGV17-125, AG16-125, AG8-125, AG9-125 type

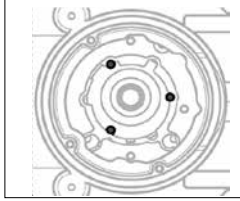

FLEX (OLD type) L3410FR, L3410VR type

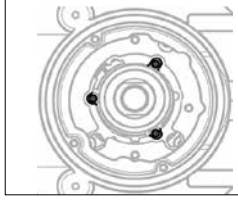

7. While holding the Inner Plate inside the [a] Main Unit, use the [d] Wrench to firmly tighten the Bolt on the opposite side.

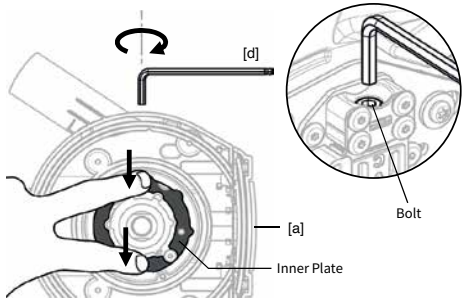

For some grinders, attach the [a] Main Unit to the grinder using the three original screws that were used to mount the guard.

Milwaukee HD28AG-125, AGV17-125, AG16-125, AG8-125, AG9-125 type

FLEX (old type) L3410FR, L3410VR type

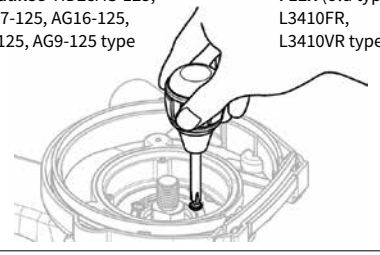

8. Set the [g / h / i] Spacer, [f] Flange, and the Cup Wheel onto the Spindle. Then tighten the [e] Lock Nut with a Wrench to securely fix all components to the Spindle.

*Use the appropriate Spacer ([g / h / i]) according to the Installation Guide so that the gap between the Cup Wheel and the workpiece is 1 to 5 mm.

Check the Installation Guide.

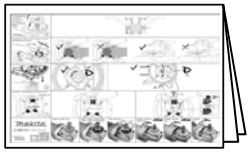

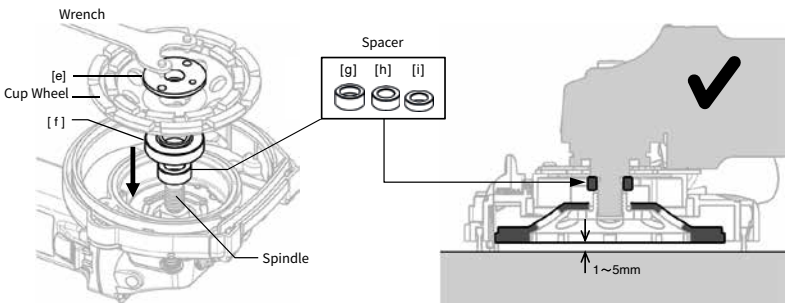

9. Hold the Duct of the [a] Main Unit, and connect the Vacuum Hose to it using the [k] Joint.

When connecting the Vacuum Hose, do not hold the grinder. Always hold the Duct instead.

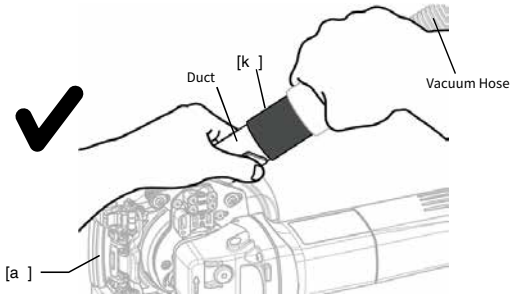

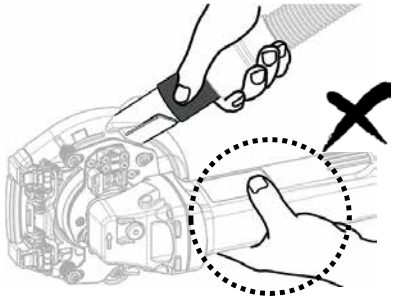

SURFACE GRINDING

1. Attach the Handle to the Grinder, and hold the tool firmly with both hands.
2. Switch on the Vacuum first, then the Grinder.
3. Gently lower the Grinder to bring the Cup Wheel into contact with the workpiece, and slowly move it in the grinding direction.

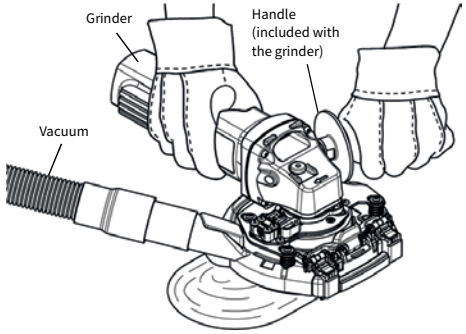

CORNER GRINDING

1. Pull the slider to open the Front Window.
2. Perform the operation using the same procedure as in "SURFACE GRINDING".
3. After completing the work, close the Front Window.

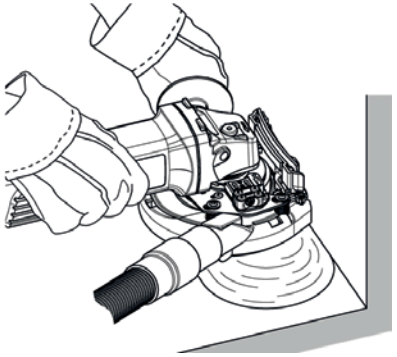

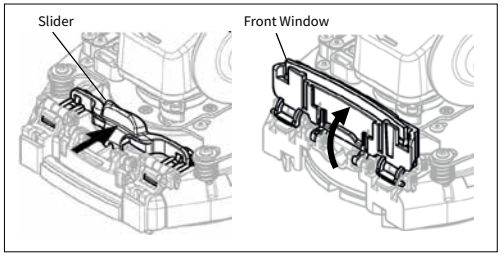

SUCTION ADJUSTMENT

If the vacuum suction is too strong and makes the tool difficult to operate, turn the Dial to adjust the internal pressure.

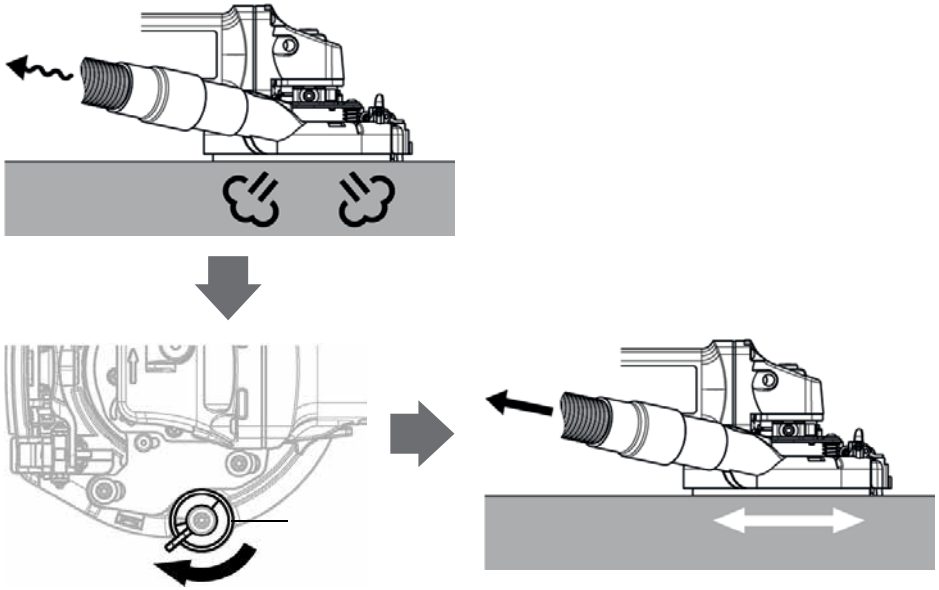

DPSK030000 - BETJENINGSVEJLEDNING

STØVUDSUGNING TIL 115–125 MM DIAMANT-KOPSLIBESKIVER

ADVARSEL!

- Brug IKKE DPSK030000 sammen med en vinkelsliber, hvis den ikke kan monteres korrekt i henhold til denne vejledning.
- DPSK030000 er udelukkende designet til slibning af beton og betonblokke. Brug den IKKE til slibning af stål eller andre materialer.
- Brug altid DPSK030000 sammen med en støvsuger, der er egnet til betonstøv.
- DPSK030000 er udelukkende beregnet til 115–125 mm diamant kopsten. Brug den IKKE sammen med andre typer skiver.
- Kontrollér altid DPSK030000 for skader, revner eller deformation før brug.
- Brug IKKE DPSK030000, hvis den er revnet, beskadiget eller bøjet, da dette kan medføre personskade.
- Bær altid beskyttelsesbriller, støvmaske, sikkerhedsfodtøj, høreværn og andet passende personligt beskyttelsesudstyr under arbejdet.
- Hold DPSK030000 væk fra benzin, opløsningsmidler og paraffin.
- Sørg for, at emnet er sikkert fastspændt, før arbejdet påbegyndes.

FORKLARING AF PIKTOGRAMMERNE

Generel advarsel.

Læs betjeningsvejledningen før brug.

Bær øjenbeskyttelse.

Bær høreværn.

Bær åndedrætsværn.

Bær beskyttelseshandsker.

SPECIFIKATIONER

Modelkode	DPSK030000
Egnet værktøj	Ø115–125 mm (h21 mm) diamant-kopslibeskive
Vægt	500 g (hovedenhed med adaptersystem)
Arbejdsmateriale	Beton og Betonblokke
Egnede vinkelslibere *Baseret på weboplysninger pr. juli 2025.	Makita / BOSCH / Dewalt / Milwaukee / Metabo / HiKOKI / FLEX 115–125 mm klasse små vinkelslibere. *Visse specielle typer vinkelslibere (f.eks. X-LOCK-typer) er muligvis ikke kompatible. Se installationsvejledningen for detaljer.

PAKKEINDHOLD

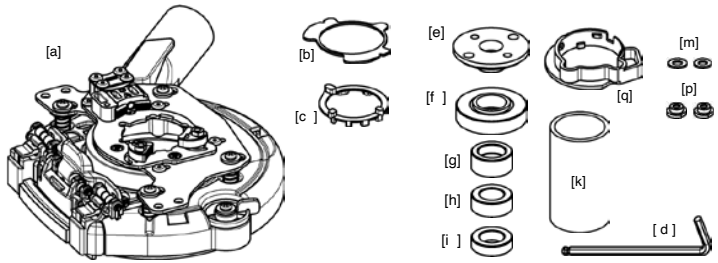

a Hovedenhed
b Offsetplade
c Milwaukee-plade
d Nøgle
e Låsemøtrik
f Basisflange
g Afstandsstykke T12
h Afstandsstykke T10
i Afstandsstykke T7
k Samlestykke
m Spændeskive
p Krog
q Metabo-adapter

DANSK

For visse Metabo- og HiKOKI-vinkelslibere

For yderligere oplysninger henvises til den lille vejledning, der medfølger [q].

Metabo
WEPBA17-125 / WEBA17-125 / WEA17-125
WEVA15-125 / WA13-125 / WEA11-125
Type WPB13-125 / WB18LTBL11-125
WVB18LTBL11-125
WPB18LTBL11-125 type

HiKOKI
G13SB4, G13SE3, G13BAWQZ,
G13BY, G13YG type

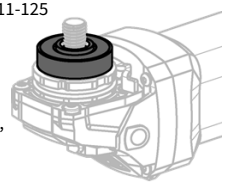

Valgfrit tilbehør



C-formet håndtag
NKCX-HD

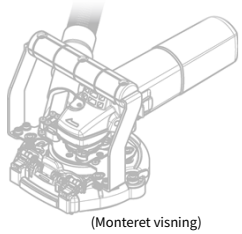

(Monteret visning)

MONTERING

1. Fjern beskyttelsesskærmen fra vinkelsliberen.

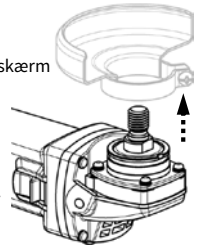

Kontrollér installationsvejledningen.

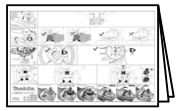

Scan QR-koden for at se installationsvideoen.



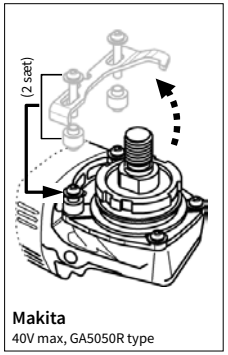

Makita
40V max, GA5050R type

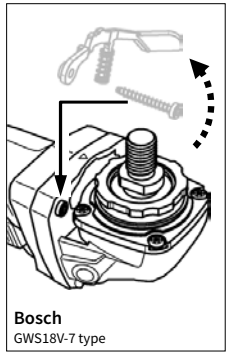

Bosch
GWS18V-7 type

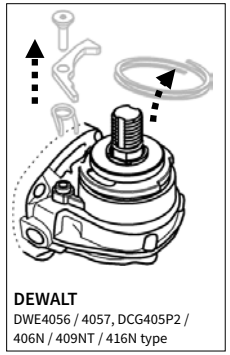

DEWALT
DWE4056 / 4057, DCG405P2 / 406N / 409NT / 416N type

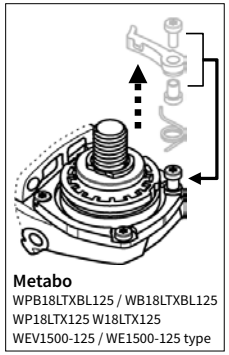

Metabo
WPB18LTXBL125 / WB18LTXBL125
WP18LTX125 W18LTX125
WEV1500-125 / WE1500-125 type

For ovenstående vinkelslibere skal håndtaget og tilhørende komponenter fjernes.

2. Nogle vinkelslibere kræver forudgående justering af den øvre og den nedre beslagdel.

Kontrollér installationsvejledningen.

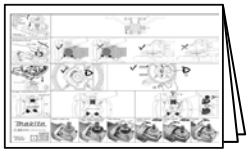

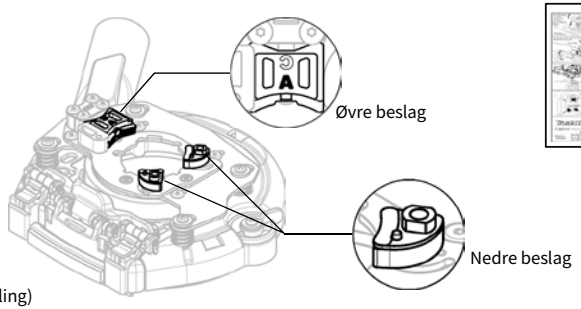

(Fabriksindstilling)

Makita 40V max, GA5050R type
FLEX L1400 125 type

1. Afmonter det øvre beslag med [d]-nøglen, drej det, og montér det igen.
2. Indsæt to [m]-skiver i de nedre beslag.

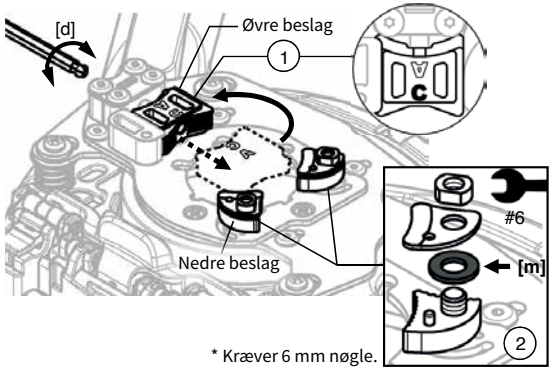

* Kræver 6 mm nøgle.

FLEX L1506VR, L9-11 125, LE9-11 125, L12-11 125, L13-10 125-EC, LE14-7 125 INOX, L15-11 125, LE15-11 125, L3406VRG, LB17-11 125 type

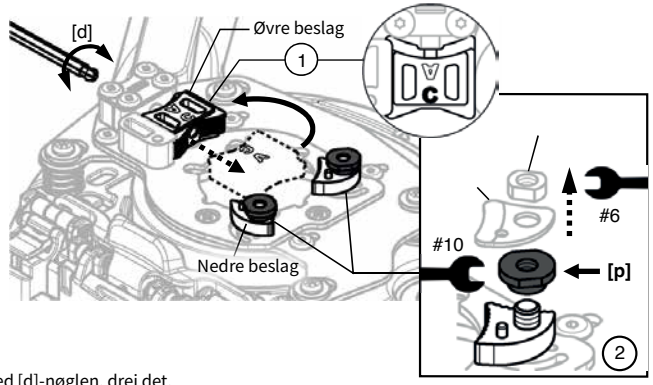

1. Afmonter det øvre beslag med [d]-nøglen, drej det, og montér det igen.
2. Fjern beslagdækslet og møtrikken, og montér derefter to [p]-kroge på det nedre beslag.

* Kræver 6 mm og 10 mm nøgler.

FLEX (Gammel type) L3410FR, L3410VR type
Milwaukee HD28AG-125, AGV17-125, AG8-125, AG9-125 type

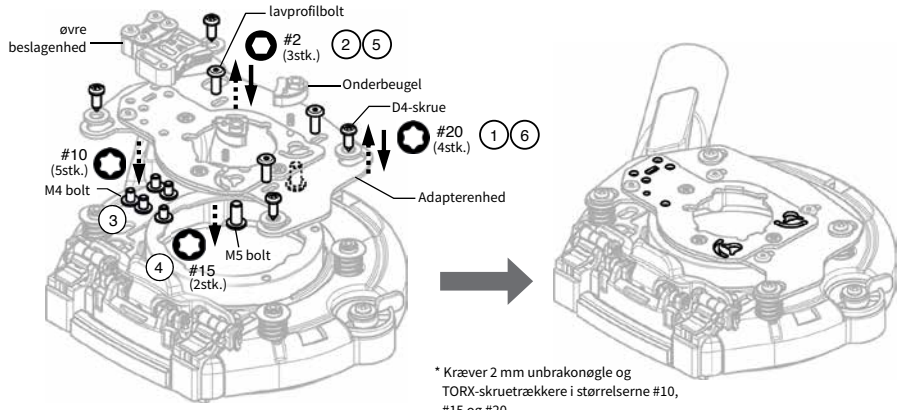

* Kræver 2 mm unbrakonøgle og TORX-skruetrækkere i størrelserne #10, #15 og #20.

1. Fjern de fire D4-skruer.
2. Fjern de tre lavprofilbolte, og afmonter adapterenheden.
3. Fjern de fem M4-bolte, og tag den øvre beslag-enhed ud.
4. Fjern de to M5-bolte, og tag de to nedre beslag ud.
5. Sæt adapterenheden tilbage i sin oprindelige position, og spænd de tre lavprofilbolte igen.
6. Spænd de fire D4-skruer igen. (Sæt også skiverne tilbage på deres oprindelige placeringer.)

3. Når der anvendes en vinkelsliber med en gearkassediameter over 47 mm, drejes begge nedre beslag mod uret.

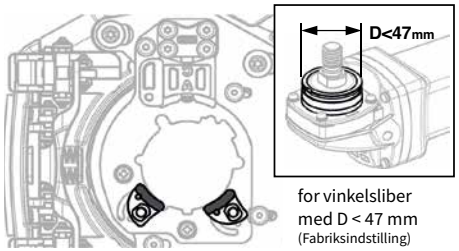

for vinkelsliber med D < 47 mm
(Fabriksindstilling)

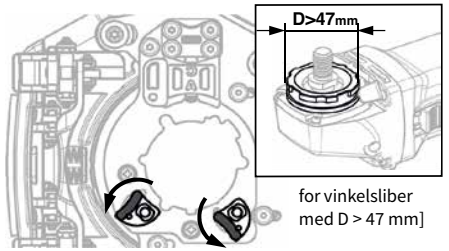

for vinkelsliber med D > 47 mm]

4. Justér basepladens position i forhold til størrelsen på den anvendte komslibeskive.

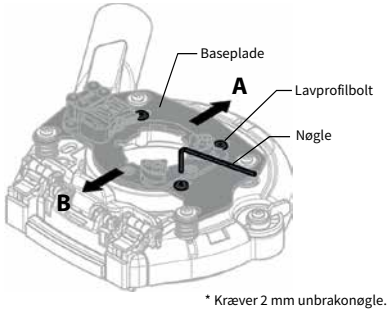

* Kræver 2 mm unbrakonøgle.

1. Løsn de tre lavprofilbolte, der fastgør basepladen.
2. Flyt basepladen til position A eller B.
3. Spænd de tre lavprofilbolte igen.

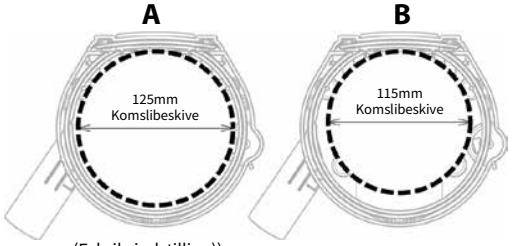

(Fabriksindstilling))

5. Placér [a] hovedenheden oven på vinkelsliberens gearkasse.

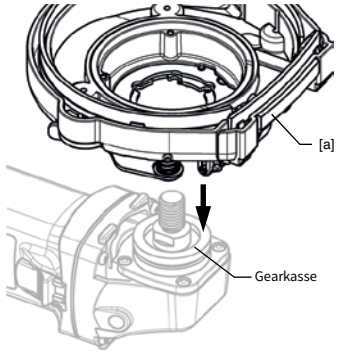

(For nogle modeller er det nødvendigt først at montere [b] offsetpladen eller [c] Milwaukee-pladen på gearkassen, før [a] hovedenheden placeres.)

Milwaukee HD18 type
DEWALT D28134,
DCG412N type
FLEX L1400 125 type

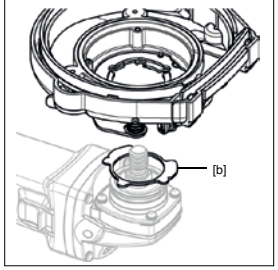

Milwaukee M18FHSAG125,
AGV13- 125XSPDEB,
M18FSAGV125, AGV15- 125,
AGV13-125, AG13-125XSPD,
AGV12-125, AGV10-125 type

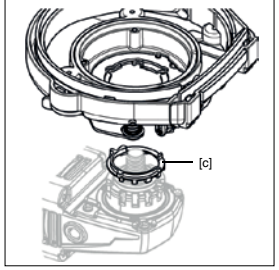

6. Sørg for, at midterlinjen på Vinkelsliber spindel er korrekt justeret med [a] hovedenheden.

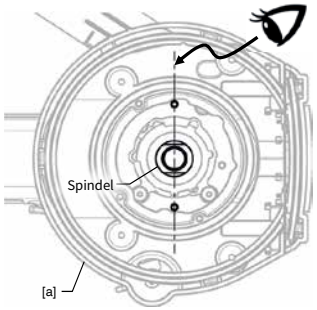

(For nogle Vinkelsliber skal [a] hovedenheden placeres som vist i nedenstående diagram.)

Milwaukee M18FHSAG125,
AGV13-125XSPDEB,
M18FSAGV125, AGV15-125,
AGV13-125, AG13-125XSPD,
AGV12-125, AGV10-125 type

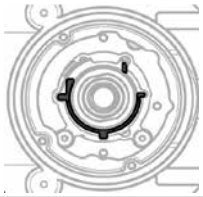

Milwaukee HD28AG-125,
AGV17-125, AG16-125, AG8-125,
AG9-125 type

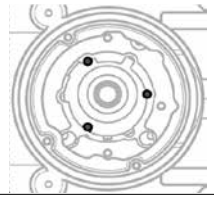

FLEX (Gemmel type)
L3410FR, L3410VR type

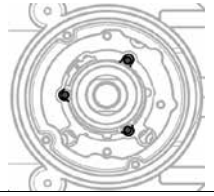

7. Mens du holder den indvendige plade i nde i [a] hovedenheden, skal du bruge [d] nøglen til at spænde bolten på den modsatte side fast.

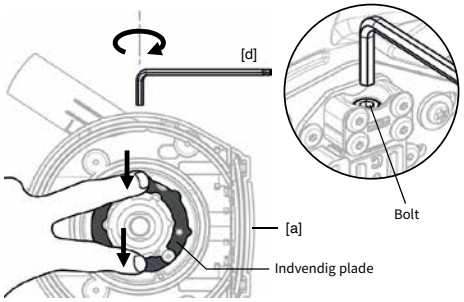

For nogle Vinkelsliber fastgøres [a] hovedenheden til Vinkelsliber ved hjælp af de tre originale skruer, som blev brugt til montering af beskyttelsesskærmen.

Milwaukee HD28AG-125,
AGV17-125, AG16-125,
AG8-125, AG9-125 type

FLEX (Gammel type)
L3410FR,
L3410VR type

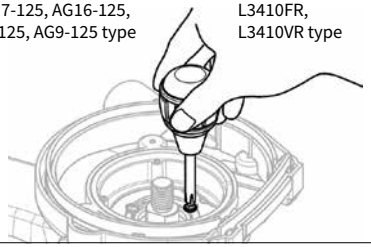

8. Monter [g / h / i] afstandsskiven, [f] flangen og kopslibeskiven på spindlen. Spænd derefter [e] låsemøtrikken med en nøgle for at fastgøre alle komponenter sikkert på spindlen.

*Brug den passende afstandsskive ([g / h / i]) i henhold til installationsvejledningen, så afstanden mellem kopslibeskiven og emnet er 1–5 mm.

Kontrollér installationsvejledningen.

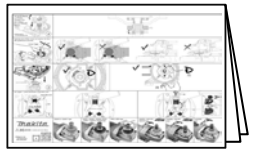

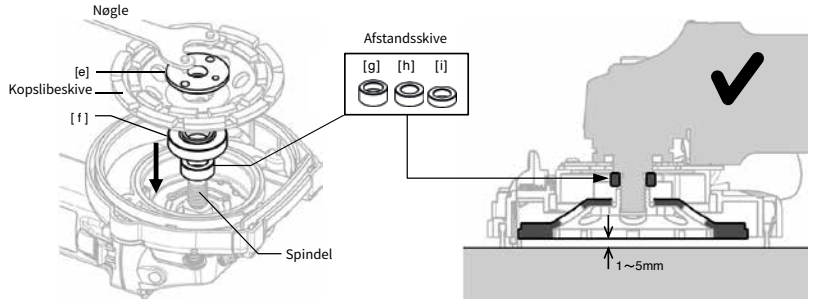

9. Hold fast i udsugningsstudsen på [a] hovedenheden, og tilslut støvsugerslangen ved hjælp af [k] koblingen.

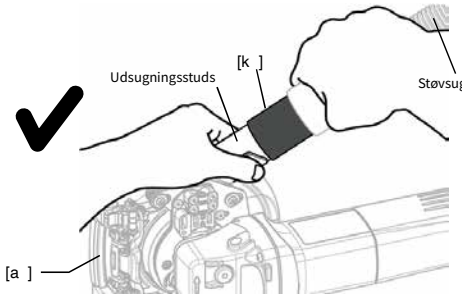

Når støvsugerslangen tilsluttes, må du ikke holde Vinkelsliber. Hold altid i udsugningsstudsen i stedet.

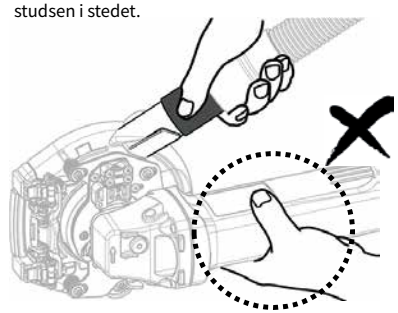

OVERFLADESLIBNING

1. Monter håndtaget på Vinkelsliber, og hold værktøjet sikkert med begge hænder.
2. Tænd først for støvsugeren og derefter for Vinkelsliber.
3. Sænk forsigtigt Vinkelsliber, så kopslibeskiven kommer i kontakt med emnet, og bevæg den langsomt i sliberetningen.

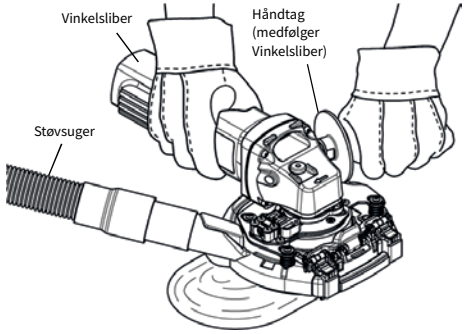

HJØRNESLIBNIN

1. Træk skyderen for at åbne frontvinduet.
2. Udfør arbejdet efter samme fremgangsmåde som ved “OVERFLADESLIBNING”.
3. Luk frontvinduet, når arbejdet er afsluttet.

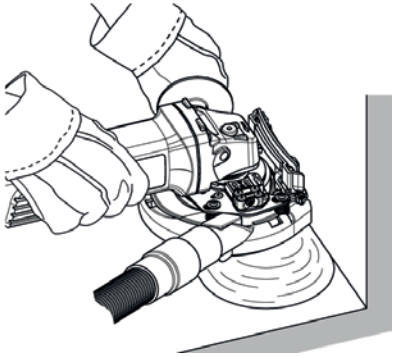

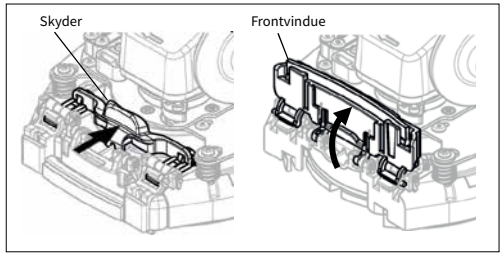

JUSTERING AF SUGEEFFEKT

Hvis sugekraften fra støvsugeren er for kraftig og gør værktøjet vanskeligt at betjene, skal du dreje drejeknappen for at justere det indvendige tryk.

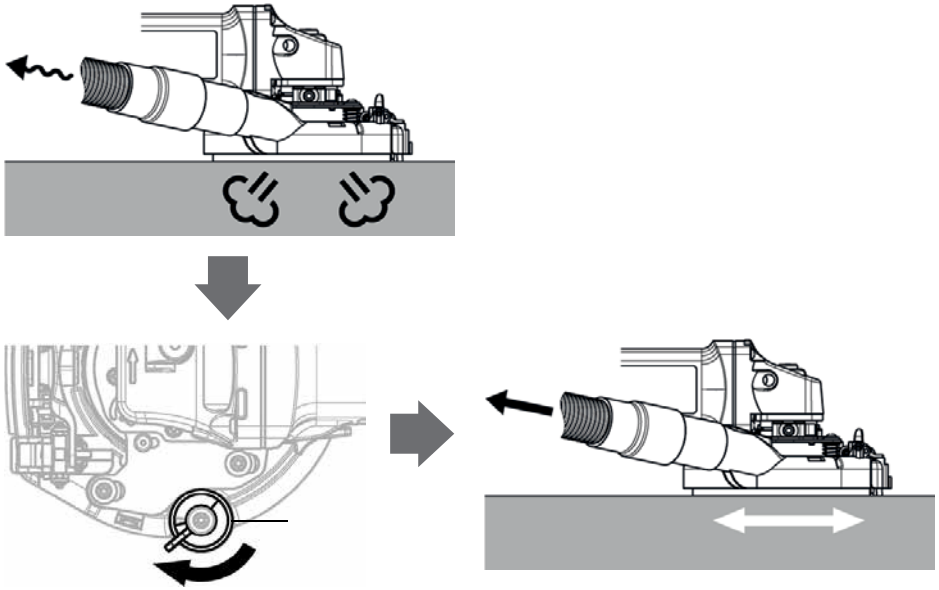

DPSK030000 - BETRIEBSANLEITUNG

STAUBABSAUGUNG FÜR 115–125-MM DIAMANT-TOPFSCHLEIFSCHEIBEN

WARNUNG!

- Verwenden Sie die DPSK030000 NICHT mit einem Winkelschleifer, wenn sie gemäß dieser Anleitung nicht korrekt montiert werden kann.
- Die DPSK030000 ist ausschließlich für das Schleifen von Beton und Betonblöcken ausgelegt. Verwenden Sie sie NICHT zum Schleifen von Stahl oder anderen Materialien.
- Verwenden Sie die DPSK030000 stets in Kombination mit einem für Betonstaub geeigneten Staubsauger.
- Die DPSK030000 ist ausschließlich für 115–125-mm Diamant-Topfschleifscheiben vorgesehen. Verwenden Sie sie NICHT mit Schrupp- oder Trennscheiben.
- Überprüfen Sie die DPSK030000 vor jedem Gebrauch auf Beschädigungen, Risse oder Verformungen.
- Verwenden Sie die DPSK030000 NICHT, wenn sie gerissen, beschädigt oder verbogen ist, da dies zu Verletzungen führen kann.
- Tragen Sie bei der Arbeit stets eine Schutzbrille, eine Staubmaske, Sicherheitsschuhe, Gehörschutz sowie weitere geeignete persönliche Schutzausrüstung.
- Halten Sie die DPSK030000 von Benzin, Lösungsmitteln und Paraffin fern.
- Stellen Sie vor Arbeitsbeginn sicher, dass das Werkstück fest eingespannt ist.

ERLÄUTERUNG DER PIKTOGRAMME

Allgemeine Warnung.

Lesen Sie vor der Verwendung die Betriebsanleitung.

Augenschutz tragen.

Gehörschutz tragen.

Atemschutz tragen.

Schutzhandschuhe tragen.

TECHNISCHE DATEN

Modellcode	DPSK030000
Geeignetes Werkzeug	Ø115–125 mm (h21 mm) Diamant-Topfschleifscheibe
Gewicht	500 g (Haupteinheit mit Adaptersystem)
Arbeitsmaterial	Beton und Betonblöcke
Geeignete Winkelschleifer *Basierend auf Internetinformationen Stand Juli 2025.	Makita / BOSCH / Dewalt / Milwaukee / Metabo / HiKOKI / FLEX Winkelschleifer der 115–125-mm-Klasse. *Einige spezielle Schleifertypen (z. B. X-LOCK-Typen) sind möglicherweise nicht kompatibel. Einzelheiten entnehmen Sie bitte der Installationsanleitung.

DEUTSCH

LIEFERUMFANG

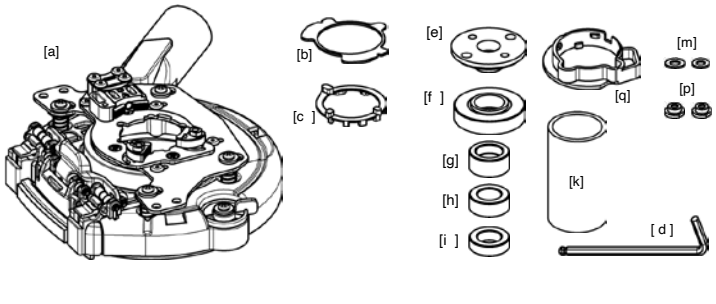

a Haupteinheit
b Offset-Platte
c Milwaukee-Platte
d Schraubenschlüssel
e Sicherungsmutter
f Grundflansch
g Distanzring T12
h Distanzring T10
i Distanzring T7
k Anschlussstück
m Unterlegscheibe
p Haken
q Metabo-Adapter

Für bestimmte Metabo- und HiKOKI-Winkelschleifer

Einzelheiten entnehmen Sie bitte der [q] beigelegten Kurzanleitung.

Metabo
WEPBA17-125 / WEBA17-125 / WEA17-125
WEVA15-125 / WA13-125 / WEA11-125 typ
WPB13-125 / WB18LTBL11-125
WVB18LTBL11-125
WPB18LTBL11-125 typ

HiKOKI
G13SB4, G13SE3, G13BAWQZ,
G13BY, G13YG typ

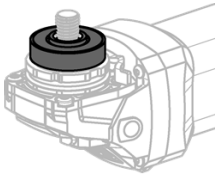

OPTIONALES ZUBEHÖR



C-förmiger Handgriff
NKCX-HD

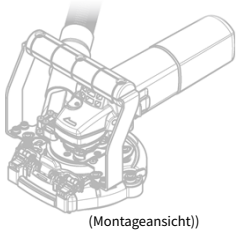

(Montageansicht))

MONTAGE

1. Entfernen Sie die Schutzhaube vom Winkelschleifer.

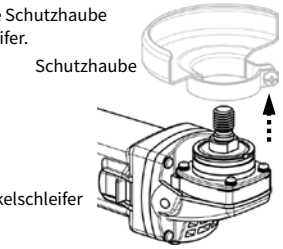

Überprüfen Sie die Montageanleitung.

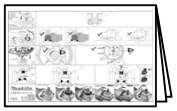

Scannen Sie den QR-Code, um das Installationsvideo anzusehen.



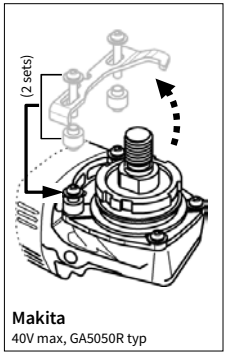

Makita
40V max, GA5050R typ

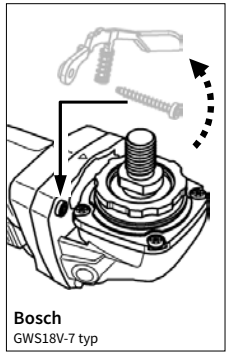

Bosch
GWS18V-7 typ

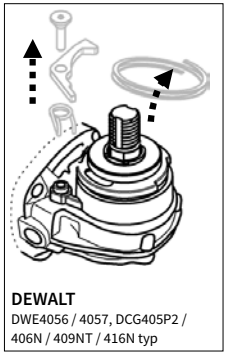

DEWALT
DWE4056 / 4057, DCG405P2 /
406N / 409NT / 416N typ

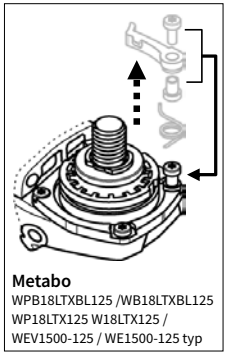

Metabo
WPB18LTXBL125 /WB18LTXBL125
WP18LTX125 W18LTX125 /
WEV1500-125 / WE1500-125 typ

Entfernen Sie bei den oben genannten Winkelschleifern den Hebel und die dazugehörigen Bauteile.

2. Bei einigen Winkelschleifern ist eine Voreinstellung der oberen und unteren Halterung erforderlich.

Überprüfen Sie die Montageanleitung.

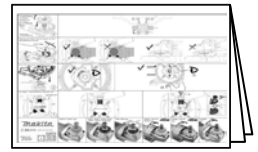

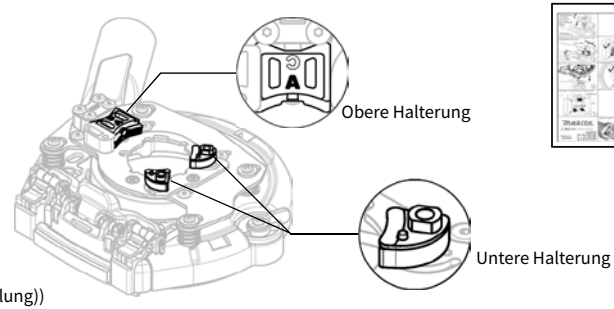

(Werkseinstellung))

Makita 40V max, GA5050R typ
FLEX L1400 125 typ

1. Entfernen Sie die obere Halterung mit dem [d]- Schlüssel, drehen Sie sie und befestigen Sie sie erneut.
2. Setzen Sie zwei [m]-Unterlegscheiben in die unteren Halterungen ein.

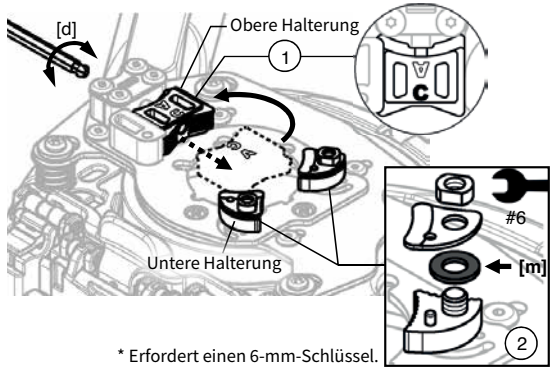

* Erfordert einen 6-mm-Schlüssel.

FLEX L1506VR, L9-11 125, LE9-11 125, L12-11 125, L13-10 125-EC, LE14-7 125 INOX, L15-11 125, LE15-11 125, L3406VRG, LB17-11 125 typ

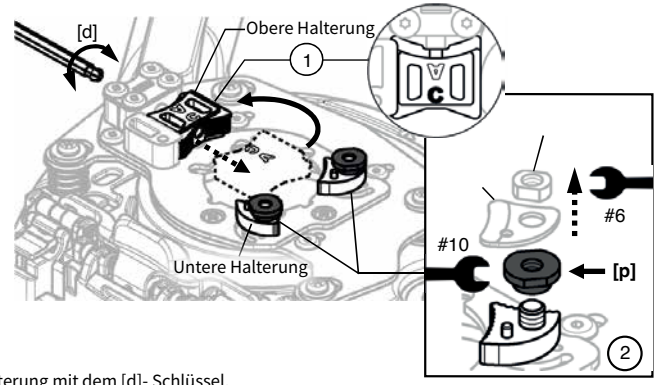

1. Entfernen Sie die obere Halterung mit dem [d]- Schlüssel, drehen Sie sie und befestigen Sie sie erneut.
2. Entfernen Sie die Halterungsabdeckung und die Mutter und befestigen Sie anschließend zwei [p]-Haken an der unteren Halterung.

* Erfordert einen 6-mm- und einen 10-mm-Schlüssel

DEUTSCH

FLEX (ALTER typ) L3410FR, L3410VR typ
Milwaukee HD28AG-125, AGV17-125, AG8-125, AG9-125 typ

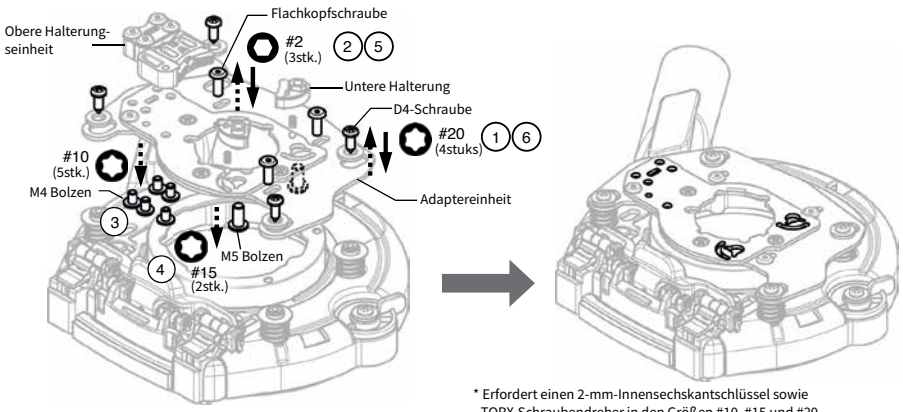

* Erfordert einen 2-mm-Innensechskantschlüssel sowie TORX-Schraubendreher in den Größen #10, #15 und #20.

1. Entfernen Sie die vier D4-Schrauben.
2. Entfernen Sie die drei Flachkopfschrauben und nehmen Sie die Adaptereinheit ab.
3. Entfernen Sie die fünf M4-Bolzen und nehmen Sie die obere Halterungseinheit heraus.
4. Entfernen Sie die zwei M5-Bolzen und nehmen Sie die beiden unteren Halterungen heraus.
5. Setzen Sie die Adaptereinheit wieder in ihre ursprüngliche Position ein und ziehen Sie die drei Flachkopfschrauben erneut fest.
6. Ziehen Sie die vier D4-Schrauben wieder fest. (Setzen Sie auch die Unterlegscheiben wieder in ihre ursprüngliche Position ein.)

3. Bei Verwendung eines Winkelschleifers mit einem Getriebegehäusedurchmesser über 47 mm drehen Sie beide unteren Halterungen gegen den Uhrzeigersinn.

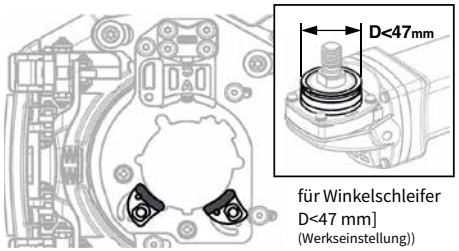

für Winkelschleifer D<47 mm] (Werkseinstellung))

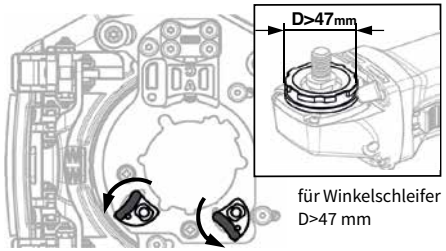

für Winkelschleifer D>47 mm

4. Stellen Sie die Position der Grundplatte entsprechend der Größe der verwendeten Topfschleifscheibe ein.

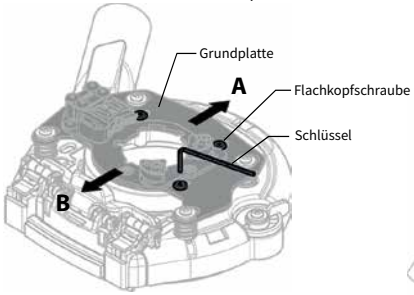

* Erfordert einen 2-mm- Innensechskantschlüssel.

1. Lösen Sie die drei Flachkopfschrauben, mit denen die Grundplatte befestigt ist.
2. Verschieben Sie die Grundplatte in Position A oder B.
3. Ziehen Sie die drei Flachkopfschrauben wieder fest.

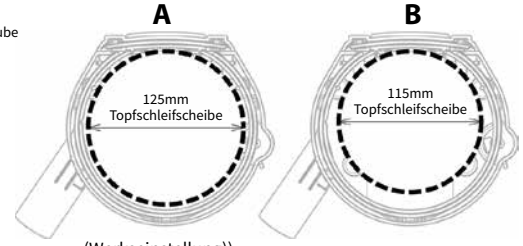

(Werkseinstellung))

5. Setzen Sie die [a] Haupteinheit auf das Getriebegehäuse des Winkelschleifers.

(Bei einigen Modellen muss zunächst die [b] Offset-Platte oder die [c] Milwaukee-Platte auf dem Getriebegehäuse montiert werden, bevor die [a] Haupteinheit eingesetzt wird.)

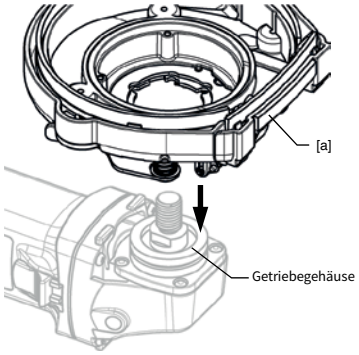

Milwaukee HD18 typ
DEWALT D28134, DCG412N typ
FLEX L1400 125 typ

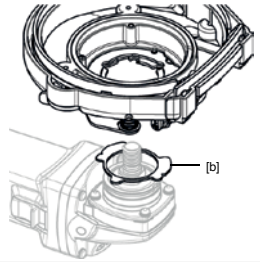

Milwaukee M18FHSAG125, AGV13- 125XSPDEB, M18FSAGV125, AGV15- 125, AGV13-125, AG13-125XSPD, AGV12-125, AGV10-125 typ

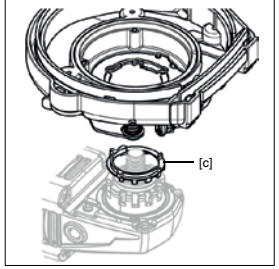

6. Stellen Sie sicher, dass die Mittellinie der Spindel des Winkelschleifers mit der [a] Haupteinheit ausgerichtet ist.

(Beachten Sie bei einigen Winkelschleifern die Positionierung der [a] Haupteinheit wie in der untenstehenden Abbildung dargestellt.)

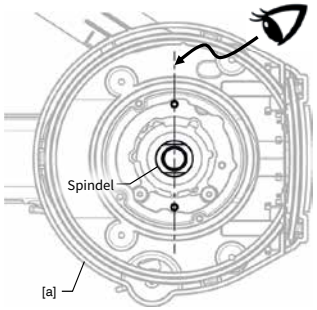

Milwaukee M18FHSAG125, AGV13-125XSPDEB, M18FSAGV125, AGV15-125, AGV13-125, AG13-125XSPD, AGV12-125, AGV10-125 typ

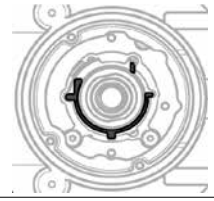

Milwaukee HD28AG-125, AGV17-125, AG16-125, AG8-125, AG9-125 typ

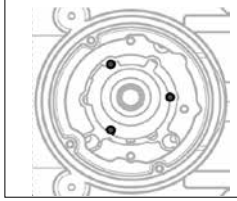

FLEX (ALTER typ) L3410FR, L3410VR typ

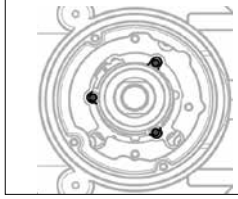

7. Halten Sie die Innenplatte innerhalb der [a] Haupteinheit fest und ziehen Sie mit dem [d] Schraubenschlüssel die Schraube auf der gegenüberliegenden Seite fest an.

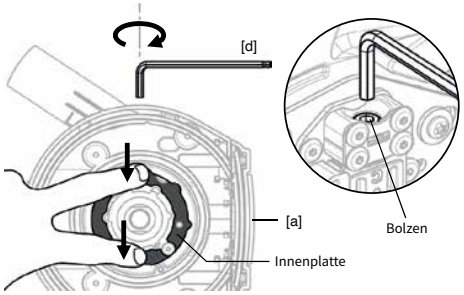

Bei einigen Winkelschleifern wird die [a] Haupteinheit mit den drei Originalschrauben befestigt, mit denen zuvor die Schutzhaube montiert war.

Milwaukee HD28AG-125, AGV17-125, AG16-125, AG8-125, AG9-125 typ

FLEX (ALTER type) L3410FR, L3410VR typ

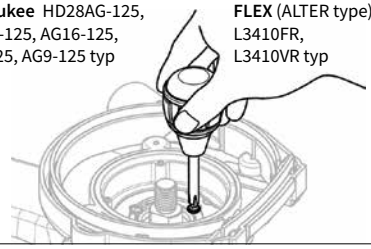

8. Setzen Sie den Abstandshalter [g / h / i], den Flansch [f] sowie die Topfschleifscheibe auf die Spindel. Ziehen Sie anschließend die Sicherungsmutter [e] mit einem Schraubenschlüssel fest an, um alle Komponenten sicher auf der Spindel zu befestigen.

*Verwenden Sie gemäß der Installationsanleitung den passenden Abstandshalter ([g / h / i]), sodass der Abstand zwischen Topfschleifscheibe und Werkstück 1 bis 5 mm beträgt.

Überprüfen Sie die Montageanleitung.

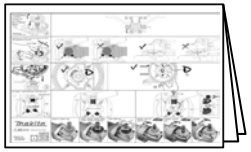

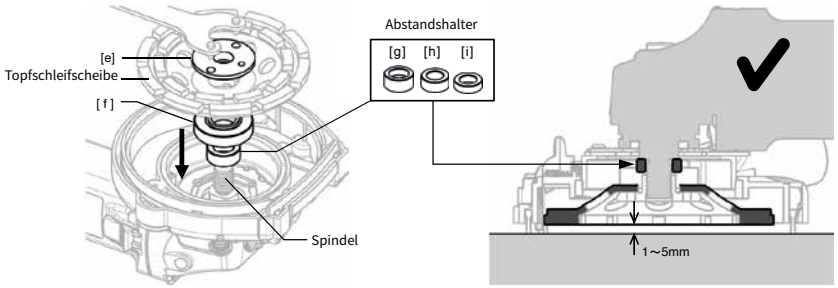

9. Halten Sie den Absaugstutzen der [a] Haupteinheit fest und schließen Sie den Staubsaugerschlauch mithilfe des Verbindungsstücks [k] an.

Halten Sie beim Anschließen des Staubsaugerschlauchs nicht den Winkelschleifer, sondern immer den Absaugstutzen fest

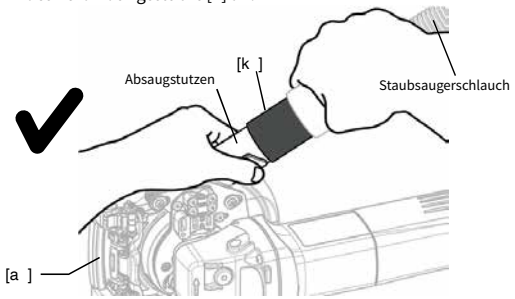

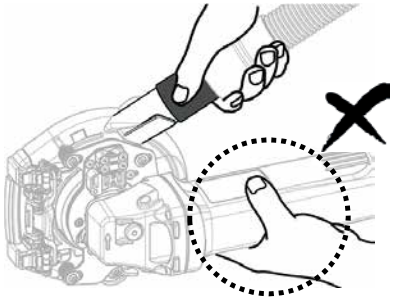

OBERFLÄCHENSCHLIFF

1. Befestigen Sie den Handgriff am Winkelschleifer und halten Sie das Werkzeug mit beiden Händen fest.
2. Schalten Sie zuerst den Staubsauger und anschließend den Winkelschleifer ein.
3. Senken Sie den Winkelschleifer vorsichtig ab, sodass die Topfschleifscheibe Kontakt mit dem Werkstück bekommt, und bewegen Sie ihn langsam in Schleifrichtung.

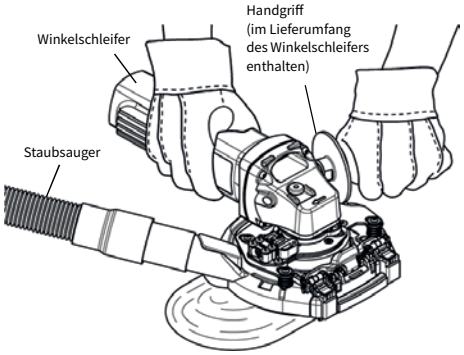

SAUGKRAFT-EINSTELLUNG

1. Ziehen Sie den Schieber, um das Frontfenster zu öffnen.
2. Führen Sie die Arbeit nach dem gleichen Verfahren wie beim "OBERFLÄCHENSCHLIFF" aus.
3. Schließen Sie nach Abschluss der Arbeit das Frontfenster.

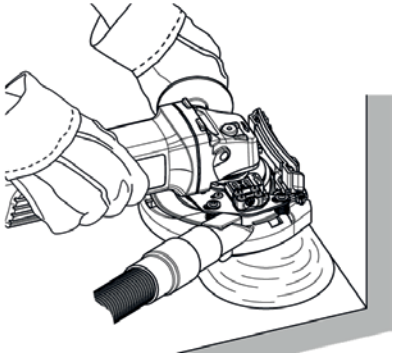

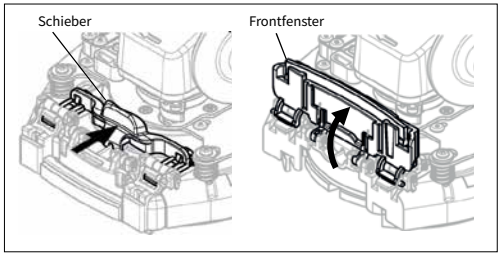

SAUGKRAFT-EINSTELLUNG

Wenn die Saugleistung des Staubsaugers zu stark ist und die Handhabung erschwert, drehen Sie den Drehregler, um den Innendruck anzupassen.

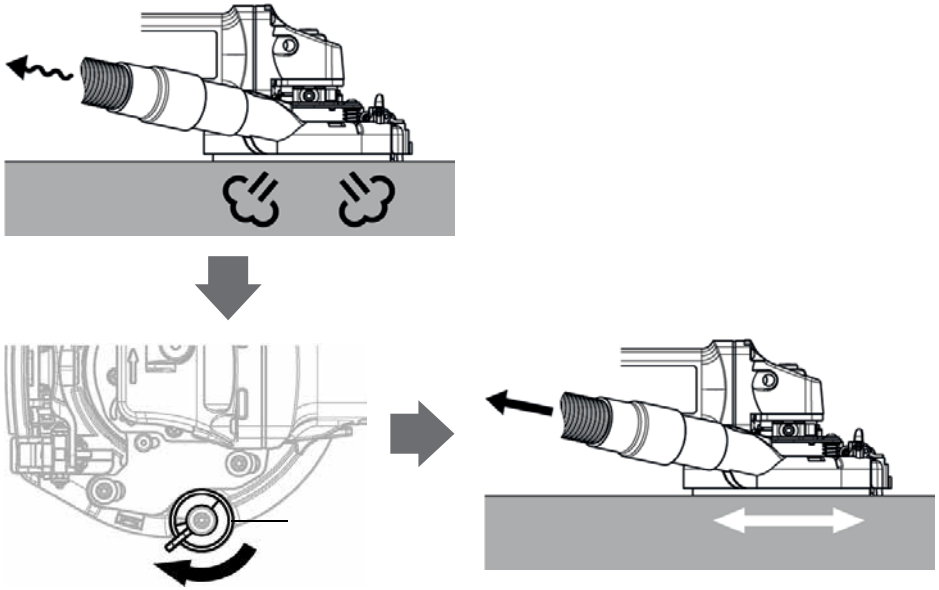

OTHER LANGUAGES

SVENSKA	BRUKSANVISNING
	Dammskydd för 115–125 mm diamantkopp-slipskivor
NORSK	BRUKSANVISNING
	Støvavsug for 115–125 mm diamantkoppslipeskiver
POLSKI	INSTRUKCJA OBSŁUGI
	Odciąg pyłu do diamentowych tarcz garnkowych 115–125 mm
MAGYAR	HASZNÁLATI UTASÍTÁS
	Porelszívó 115–125 mm-es gyémánt csészekoronghoz
ESPAÑOL	MANUAL DE INSTRUCCIONES
	Extractor de polvo para muelas diamantadas de copa de 115–125mm
ITALIANO	MANUALE DI ISTRUZIONI
	Cuffia di aspirazione polveri per platorelli diamantati da 115–125 mm

CARAT

Nikkelstraat 18
NL-4823 AB Breda
The Netherlands

www.carat-tools.com/.nl/.dk